[Regolazioni semplificate] Tavole con vite di spinta su asse Z

Caratteristiche: prodotto economico configurato per l'uso su asse Z grazie all'aggiunta di una staffa a una tavola su asse X con vite di spinta. L'unità è più compatta e presenta caratteristiche di avanzamento più precise rispetto al tipo con vite senza fine a **P.1952**~. Per carichi leggeri.

Asse Z, vite di spinta

RoHS10

Asse X: **P.1893**
Asse XY: **P.1929**
Distanza per rotazione: 0.5mm

Standard di precisione

Alcuni giochi meccanici, riportati sotto, non sono consigliati per applicazioni di posizionamento che richiedono precisione.

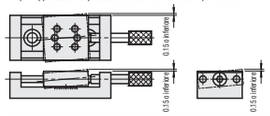

Un punto

La vite di spinta e il morsetto (Varianti: -CL) possono essere rinforzati aggiungendo un dado supplementare per formare un complessivo a due dadi.

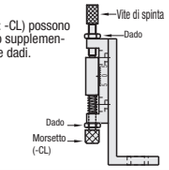

Tipo	Corpo principale		Albero	Molla	Vite di spinta	Accessori
	M Materiale	S Trattamento superficie	M Materiale	M Materiale	M Materiale	
ZKNG	Lega di alluminio	Anodizzato nero	EN 1.4305 Equiv.	EN 1.4301 Equiv.	EN 1.1191 Equiv. (Nichelatura chimica)	Vite a testa bassa ed esagono incassato (CBS4-6) 2 pz.

* Dimensioni con scala impostata a 0

ZKNG20

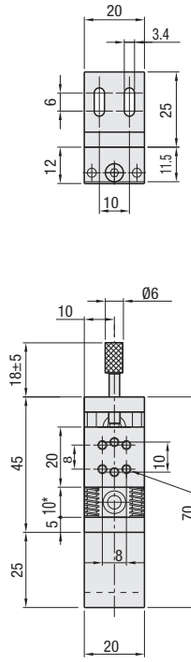

ZKNG25

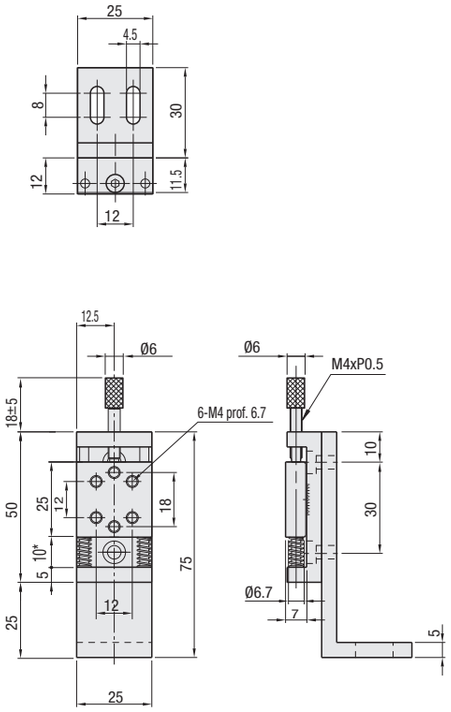

Codice componente Tipo	N.	Superf. tavola (mm)	Distanza percorsa (mm)	Capacità di carico (N)	Peso (kg)	Prezzo unitario
ZKNG	20	20x20	±5	2	0.05	
	25	25x25			0.07	

Distanza per rotazione: 0.5mm Graduazione minima: 0.5mm

Ordering Example

Codice componente
ZKNG20

Alterations

Codice componente	-	(CL)
ZKNG20	-	CL

Variante	Bullone morsetto opposto
Spec.	Vite morsetto opposto per il fissaggio della tavola (M4, passo 0.7) inclusa. 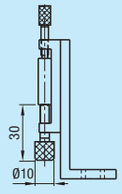
Codice	CL

Example

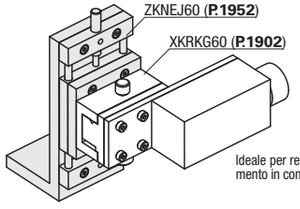

Ideale per regolazioni degli assi XZ delle telecamere a basso ingrandimento in combinazione con un'unità a cremagliera su asse X a **P.1902**.

[Regolazioni semplificate] Tavole con vite senza fine su asse Z

Maniglie standard/grandi

Caratteristiche: prodotto configurato per l'uso su asse Z grazie all'aggiunta di una staffa a una tavola su asse X con vite senza fine. Eccellenti capacità di carico rispetto al tipo con vite di spinta a **P.1951**.

Asse Z, vite senza fine

RoHS10

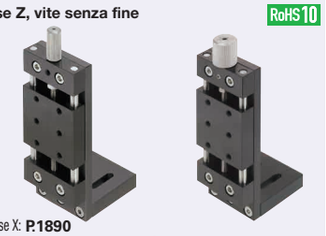

Asse X: **P.1890**
Assi XY: **P.1930**
Distanza per rotazione 0.7mm

Standard di precisione

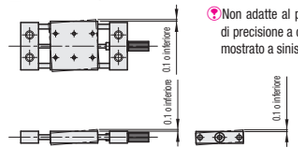

Non adatte al posizionamento di precisione a causa del gioco mostrato a sinistra.

Un punto

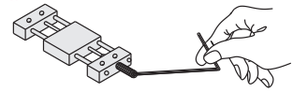

Le corse lunghe sono semplificate grazie all'uso di chiavi esagonali con punta a sfera.

Tipo		Corpo principale		Albero	Manopola	Vite senza fine	Accessori
Maniglia standard	Maniglia grande	M Materiale	S Trattamento superficie	M Materiale	M Materiale	M Materiale	
ZKNEJ	ZKJL	Lega di alluminio	Anodizzato nero	EN 1.4301 Equiv.	EN 1.4305 Equiv.	EN 1.4301 Equiv.	Vite a esagono incassato (SC84-15) 2 pz.

ZKNEJ (Maniglia standard)
ZKJL (Maniglia grande)

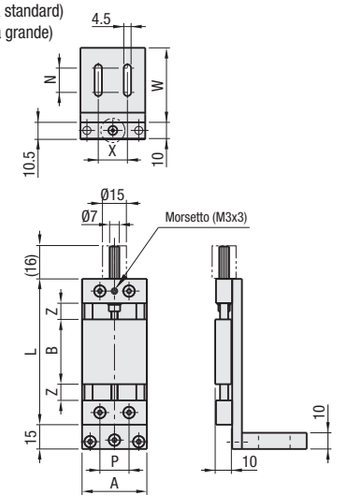

Confronti dei profili maniglie

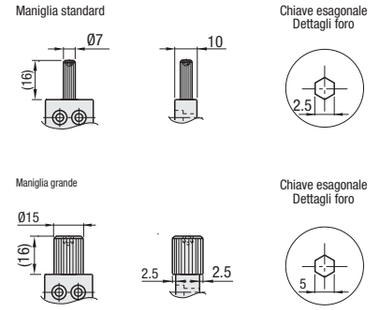

Dimensioni fori di montaggio tavola superiore

N.20

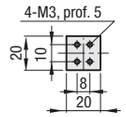

N.25

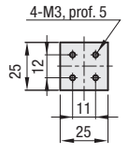

N.40

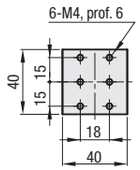

N.60

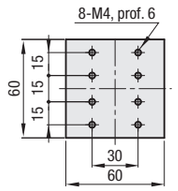

Non forzare la maniglia oltre il finecorsa in quanto si potrebbe allentare.

Codice componente Tipo	N.	Superf. tavola (mm)	Distanza percorsa (mm)	Z	L	P	W	X	N	Capacità di carico (N)	Peso (kg)	Prezzo unitario ZKNEJ	Prezzo unitario ZKJL
ZKNEJ ZKJL	20	20x20	±7	8	66	8	36	10	10	9.8	0.08		
	25	25x25			71	11		15			0.10		
	40	40x40	±9	10	90	18	46	18	15	19.6	0.22		
	60	60x60	±13	15	120	30	56	40	20		0.39		

Distanza per rotazione: 0.7mm

Ordering Example

Codice componente
ZKJL40

Alterations

Codice componente	-	(MMR)	-	(CLC)
ZKJL60			-	CLC
ZKNEJ20	-	MMR		
ZKNEJ40	-	MMR	-	CLC

Varianti	Applicazione di un'etichetta graduata	Modifica morsetto (Manopola zigrinata)
Spec.	Aggiunge un'etichetta graduata su una staffa asse Z. Graduazione minima: 0.5mm 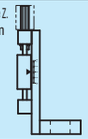	Modifica la vite morsetto in manopola zigrinata. 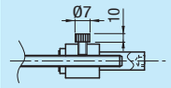
Codice	MMR	CLC