WDU 4 CUN

Weidmüller Interface GmbH & Co. KG
Klingenbergstraße 26
D-32758 Detmold
Germany

www.weidmueller.com

Illustrazione del prodotto

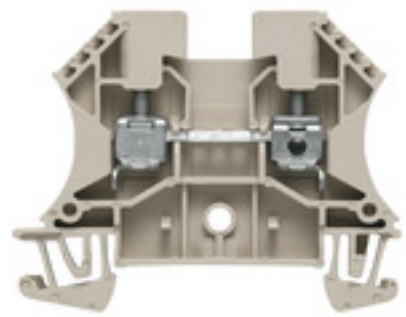

Come da figura

L'alimentazione attraverso l'energia, il segnale e i dati è il classico requisito nell'elettrotecnica e nella realizzazione di quadri elettrici. Il materiale isolante, la tecnica di collegamento e la progettazione dei morsetti componibili sono caratteristiche distintive. Un morsettiera componibile passante è idonea per unire e/o collegare uno o più conduttori. Potrebbero avere uno o più livelli di collegamento che hanno lo stesso potenziale oppure solo isolati l'uno contro l'altro.

Dati generali per l'ordinazione

Versione	Morsetto passante, Collegamento a vite, 4 mm², 800 V, 32 A, Beige scuro
Nr.Cat.	1025100000
Tipo	WDU 4 CUN
GTIN (EAN)	4008190068417
CPZ	100 Pezzo

WDU 4 CUN

Weidmüller Interface GmbH & Co. KG
Klingenbergstraße 26
D-32758 Detmold
Germany

www.weidmueller.com

Dati tecnici

Dimensioni e pesi

Profondità	46,5 mm	Profondità (pollici)	1,831 inch
Profondità inclusa guida DIN	47 mm	Posizione verticale	60 mm
Altezza (pollici)	2,362 inch	Larghezza	6,1 mm
Larghezza (pollici)	0,24 inch	Peso netto	9,88 g

Temperature

Temperatura di magazzinaggio	-25 °C...55 °C	Temperatura d'esercizio continuo, min.	-60 °C
Temperatura d'esercizio continuo, max.	130 °C		

Dati di dimensionamento IECEx/ATEX

Marcatura EN 60079-7	Ex eb II C Gb	Marcatura Ex 2014/34/EU	II 2 G D

Aaltri dati tecnici

Tipo di montaggio	innestabile

Dati caratteristici del sistema

Versione	Collegamento a vite, per connettore trasversale ad innesto, per collegamento trasversale avvitabile, aperto da un lato	Piastra terminale (necessaria)	Sì
Numero di potenziali	1	Numero di piani	1
Numero dei punti di serraggio per piano	2	Numero di potenziali per piano	1
Piani ponticellati internamente	No	Collegamento PE	No
Guida	TS 35	Funzione N	No
Funzione PE	No	Funzione PEN	No

Dati dei materiali

Materiale	Wemid	Colori	Beige scuro
Classe d'infiammabilità UL 94	V-0		

Dati dimensionamento

Sezione di dimensionamento	4 mm²	Tensione nominale	800 V
Corrente nominale	32 A	Resistenza di passaggio conforme a IEC 60947-7-x	1 mΩ
Potenza dissipata secondo IEC 60947-7-x	1,02 W		

Dati dimensionamento secondo UL

Corrente Gr C (UR)	35 A	Grandezza conduttore Factory wiring max (UR)	10 AWG
Grandezza conduttore Factory wiring min (UR)	26 AWG	Grandezza conduttore Field wiring max (UR)	10 AWG
Grandezza conduttore Field wiring min (UR)	22 AWG	N° certificato (UR)	E60693
Tensione Gr C (UR)	600 V		

WDU 4 CUN

Weidmüller Interface GmbH & Co. KG
Klingenbergstraße 26
D-32758 Detmold
Germany

www.weidmueller.com

Dati tecnici

Generale

Guida	TS 35

Conduttori allacciabili (collegamento di dimensionamento)

Conduttore innestabile	Specifiche del collegamento	Collegamento a vite		
	Sezione trasversale per il collegamento del conduttore	Tipo	rigido, H05(07) V-U	
		min.	0,5 mm²	
		max.	6 mm²	
		nominale	4 mm²	
	terminale	Lunghezza di spellatura	min.	10 mm
			max.	10 mm
			nominale	10 mm
		Coppia di serraggio	min.	0,5 Nm
			max.	1 Nm
		Terminale consigliato		
	Specifiche del collegamento	Collegamento a vite		
	Sezione trasversale per il collegamento del conduttore	Tipo	semirigido, H07V-R	
		min.	1,5 mm²	
		max.	6 mm²	
		nominale	4 mm²	
	terminale	Lunghezza di spellatura	min.	10 mm
			max.	10 mm
			nominale	10 mm
		Coppia di serraggio	min.	0,5 Nm
			max.	1 Nm
		Terminale consigliato		
	Specifiche del collegamento	Collegamento a vite		
	Sezione trasversale per il collegamento del conduttore	Tipo	flessibile, H05(07) V-K	
		min.	0,5 mm²	
		max.	6 mm²	
		nominale	4 mm²	
	terminale	Lunghezza di spellatura	min.	10 mm
			max.	10 mm
			nominale	10 mm
		Coppia di serraggio	min.	0,5 Nm
			max.	1 Nm
		Terminale consigliato		
Lunghezza di spellatura	10 mm			
Numero di collegamenti	2			
Tipo di collegamento	Collegamento a vite			
Vite di serraggio	M 3			

Classificazioni

ETIM 6.0	EC000897	ETIM 7.0	EC000897
ETIM 8.0	EC000897	ECLASS 9.0	27-14-11-20
ECLASS 9.1	27-14-11-20	ECLASS 10.0	27-14-11-20
ECLASS 11.0	27-14-11-20	ECLASS 12.0	27-14-11-20

WDU 4 CUN

Weidmüller Interface GmbH & Co. KG
Klingenbergstraße 26
D-32758 Detmold
Germany

www.weidmueller.com

Dati tecnici

Omologazioni

Omologazioni	
ROHS	Conforme
UL File Number Search	Sito web UL
N° certificato (UR)	E60693
N° certificato (cURusEX)	E184763

Download

Omologazione/Certificato/Documento di conformità	EAC certificate NEMKO certificate MARITREG Certificate UKCA declaration of conformity
Dati ingegneristici	CAD data – STEP
Dati ingegneristici	WSCAD, Zuken E3.S
Documentazione utente	StorageConditionsTerminalBlocks
Cataloghi	Catalogues in PDF-format

WDU 4 CUN

Weidmüller Interface GmbH & Co. KG
Klingenbergstraße 26
D-32758 Detmold
Germany

www.weidmueller.com

Disegni