Blocchi finecorsa per vite di posizionamento

Dati CAD

■A L

RoHS

Tipo						M	S
Regolabili in lunghezza		Regolabili in larghezza		Attacco inferiore*			
Fil. grossa	Fil. fine	Fil. grossa	Fil. fine	Fil. grossa	Fil. fine		
AJLTT	AJLSTT	AJLCTY	AJLCSTY	AJLN	AJLS	*1.1191/C45E	Ossido nero
AJLTTM	AJLSTTM	AJLCTYM	AJLCSTYM	AJLNM	AJLSM		Nichelatura chimica
AJLTTS	AJLSTTS	AJLCTYS	AJLCSTYS	AJLNS	AJLSS	1.4301/ X5CrNi18-10	–

*1.0040/Ust.42.2 per attacco inferiore

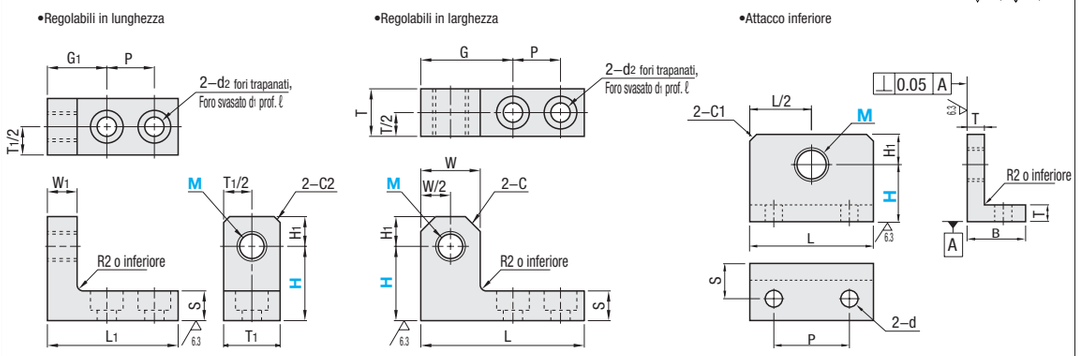

■Regolabili in lunghezza

Codice componente Tipo	M	Selezione H	H1	T1	MxPasso Fil. grossa	MxPasso Fil. fine	W1	L1	P	S	d1	d2	ℓ	G1	Prezzo unitario Q.tà 1~4 AJLTT AJLSTT	AJLTTM AJLSTTM	AJLTTS AJLSTTS
(Fil. grossa) AJLTT AJLTTM AJLTTS	3	15 20	4	9	3x0.5	3x0.35	5	25	10	6	6.5	3.5	3.5	10	15,60	16,40	26,80
	4				4x0.7	4x0.5									15,60	16,40	26,80
	5	15 20	6	12	5x0.8	5x0.5	8	32	10	8	8	4.5	4.5	15	15,60	16,40	26,80
	6				6x1.0	6x0.75									15,60	16,40	26,80
(Fil. fine) AJLSTT AJLSTTM AJLSTTS	8	25 30 35	10	22	8x1.25	8x0.75	10	44	16	10	11	6.5	6.5	20	23,10	24,30	41,30
	10				10x1.5	10x1.0									23,10	24,30	41,30
	12				12x1.75	12x1.0									23,10	24,30	41,30
	16	35 40	15	30	16x2.0	16x1.5	15	65	30	15	14	9	9	25	36,20	38,00	66,80
	20				20x2.5	20x1.5									36,20	38,00	66,80

■Regolabili in larghezza

Codice componente Tipo	M	Selezione H	H1	T	MxPasso Fil. grossa	MxPasso Fil. fine	L	W	P	S	d1	d2	ℓ	C	G	Prezzo unitario Q.tà 1~4 AJLCTY AJLCSTY	AJLCTYM AJLCSTYM	AJLCTYS AJLCSTYS
(Fil. grossa) AJLCTY AJLCTYM AJLCTYS	3	10 15	4	9	3x0.5	3x0.35	28	8	10	6	6.5	3.5	3.5	2	13	15,20	16,00	24,40
	4				4x0.7	4x0.5										15,20	16,00	24,40
	5	15 20	6	10	5x0.8	5x0.5	32	10	10	8	8	4.5	4.5	2	17	15,20	16,00	24,40
	6				6x1.0	6x0.75										15,20	16,00	24,40
(Fil. fine) AJLCSTY AJLCSTYM AJLCSTYS	8	20 25 30	10	16	8x1.25	8x0.75	55	20	16	10	11	6.5	6.5	5	31	23,00	24,00	40,50
	10				10x1.5	10x1.0										23,00	24,00	40,50
	12				12x1.75	12x1.0										23,00	24,00	40,50
	16	30 35 40	15	19	16x2.0	16x1.5	75	30	20	15	14	9	9	7	45	32,20	33,70	59,30
	20				20x2.5	20x1.5										32,20	33,70	59,30

■Attacco inferiore

Codice componente Tipo	M	Selezione H	H1	T	MxPasso Fil. grossa	MxPasso Fil. fine	L	B	P	S	d	Prezzo unitario Q.tà 1~4 AJLN · AJLS	AJLNM · AJLSM	AJLNS · AJLSS
AJLN AJLS AJLNM AJLSM AJLNS AJLSS	3	15 20	10	6	3x0.5	3x0.35	30	20	14	12	4.5	13,50	14,00	39,80
	4	15 20			4x0.7	4x0.5						13,50	14,00	39,80
	5	15 20 25			5x0.8	5x0.5						13,50	14,00	39,80
	6	15 20 25 30			6x1.0	6x0.75						14,00	14,70	42,00
	8	25 30 40	15	10 (8)	8x1.25	8x0.75	40	30	20	20	6.5	18,70	19,40	68,00
	10	25 30 40			10x1.5	10x1.0						18,70	19,40	68,00
	12	25 30 40			12x1.75	12x1.0						18,70	19,40	68,00
	16	30 40 50	20	15	16x2.0	16x1.5	60	40	30	27.5	9	38,40	39,10	–
	20	30 40 50			20x2.5	20x1.5						38,40	39,10	–

Dimensione T di AJLNS e AJLSS (materiale: Stainless Steel) is shown in ( ). M16 e 20 non disponibile.

Esempio di ordine: Codice componente – H
AJLTT5 – 15

Giorni consegna: 8 Giorni — Express A 3,00 EUR/pezzo P.92

Addebito Express di 8,10 EUR per 3 o più pezzi identici.

Prezzo — ■Sconto volumi elevati P.92

Quantità	1~4	5~9	10~19	20~49
Tasso	Prezzo di listino	5%	10%	15%

Per ordini superiori ai valori indicati, richiedere un preventivo.
Per ordini superiori ai 20 pezzi dei tipi regolabili in lunghezza e in larghezza, richiedere un preventivo.

■A T

RoHS

Tipo Fil. grossa	Fil. fine	M	S
AJTN	AJTS	1.0040/Ust.42.2	Ossido nero
AJTNM	AJTSM		Nichelatura chimica
AJTNS	AJTSS	1.4301/X5CrNi18-10	–

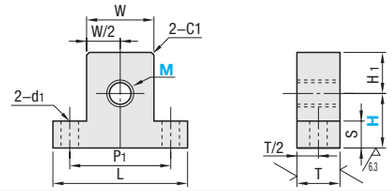

Codice componente Tipo	M	Selezione H	H1	T	MxPasso Fil. grossa	MxPasso Fil. fine	L	W	P1	S	d1	Prezzo unitario Q.tà 1~4 AJTN AJTS	AJTNM AJTSM	AJTNS AJTSS
AJTN AJTNM AJTNS AJTS AJTSM AJTSS	3	15 20	10	10	3x0.5	3x0.35	32	16	24	5	4.5	12,80	13,30	25,60
	4	15 20			4x0.7	4x0.5						12,80	13,30	25,60
	5	15 20			5x0.8	5x0.5						12,80	13,30	25,60
	6	20 25 30			6x1.0	6x0.75						15,20	15,70	30,40
	8	20 25 30	15	16	8x1.25	8x0.75	50	25	38	10	6.5	17,10	17,60	34,20
	10	20 25 30			10x1.5	10x1.0						17,10	17,60	34,20
	12	20 25 30			12x1.75	12x1.0						17,10	17,60	34,20
	16	25 30 40	20	22	16x2.0	16x1.5	75	40	57	15	9	24,30	26,20	48,60
	20	25 30 40			20x2.5	20x1.5						24,30	26,20	48,60

■Spaccati, a T

RoHS

Tipo Fil. grossa	Fil. fine	M	S
AJTWN	AJTWS	1.0040/ Ust.42.2	Ossido nero
AJTWNM	AJTWSM		Nichelatura chimica

Il tipo spaccato a T consente il fissaggio di viti di regolazione senza l'ausilio di dadi.

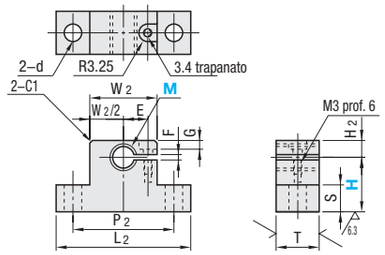

Codice componente Tipo	M	Selezione H	H2	T	MxPasso Fil. grossa	MxPasso Fil. fine	L2	W2	P2	S	d	E	F	G	Prezzo unitario Q.tà 1~4 AJTWN · AJTWS	AJTWNM · AJTWSM
AJTWN AJTWS AJTWNM AJTWSM	5	15 20	3.5	10	5x0.8	5x0.5	32	16	24	5	4.5	5	1	1	28,80	29,50
	6	20 25 30	4		6x1.0	6x0.75	34	18	26			6			33,70	34,50
	8	20 25 30	5.5	16	8x1.25	8x0.75	50	25	38	10	6.5	9	2		34,00	35,00
	10	20 25 30	6.5		10x1.5	10x1.0								3.3	34,00	35,00
	12	20 25 30	7.5		12x1.75	12x1.0									34,00	35,00

■Fori svasati laterali

RoHS

Tipo Fil. grossa	Fil. fine	M	S
AJFN	AJFS	1.0040/Ust.42.2	Ossido nero
AJFNM	AJFSM		Nichelatura chimica
AJFNS	AJFSS	1.4301/X5CrNi18-10	–

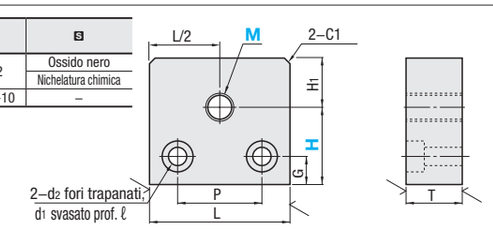

Codice componente Tipo	M	Selezione H	H1	T	MxPasso Fil. grossa	MxPasso Fil. fine	L	P	d1	d2	ℓ	G	Prezzo unitario Q.tà 1~4 AJFN AJFS	AJFNM AJFSM	AJFNS AJFSS
AJFN AJFS AJFNM AJFSM AJFNS AJFSS	3	20 25	10	10	3x0.5	3x0.35	32	20	8	4.5	4.5	5	6,70	7,10	13,60
	4	20 25			4x0.7	4x0.5							6,70	7,10	13,60
	5	20 25			5x0.8	5x0.5							6,70	7,10	13,60
	6	20 25 35			6x1.0	6x0.75							7,40	7,80	15,00
	8	35 40 50	15	16	8x1.25	8x0.75	44 (50)	28	11	6.5	6.5	9	8,60	9,10	17,40
	10	35 40 50			10x1.5	10x1.0							8,60	9,10	17,40
	12	35 40 50			12x1.75	12x1.0							9,90	10,50	20,20
	16	40 50	20	22	16x2.0	16x1.5	60 (65)	42	14	9	9	12	13,90	14,70	28,20
	20	40 50			20x2.5	20x1.5							13,90	14,70	28,20

Dimensione L di AJFNS e AJFSS (materiale: acciaio inox) indicata tra parentesi ( ).

Codice componente – H
AJTN8 – 25

8 Giorni — Express A 3,00 EUR/pezzo P.92

Addebito Express di 8,10 EUR per 3 o più pezzi identici.

•Spaccati, a T
⊗Servizio Express non disponibile.

■Sconto volumi elevati P.92

Quantità	1~4	5~9	10~19	20~49
Tasso	Prezzo di listino	5%	10%	15%

Per ordini superiori ai valori indicati, richiedere un preventivo.