Guide lineari ad azionamento pneumatico
Serie MPPT16

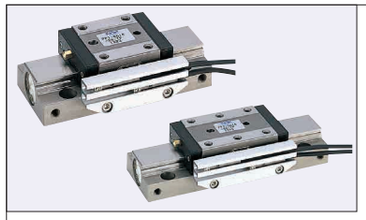

D.I. cilindro	Ø16
Corsa	20mm
	30mm

MPPT16-□-S
Con interruttori

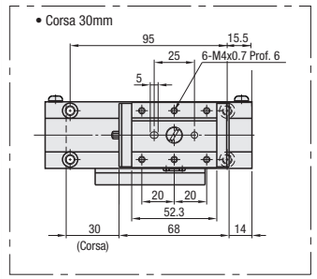

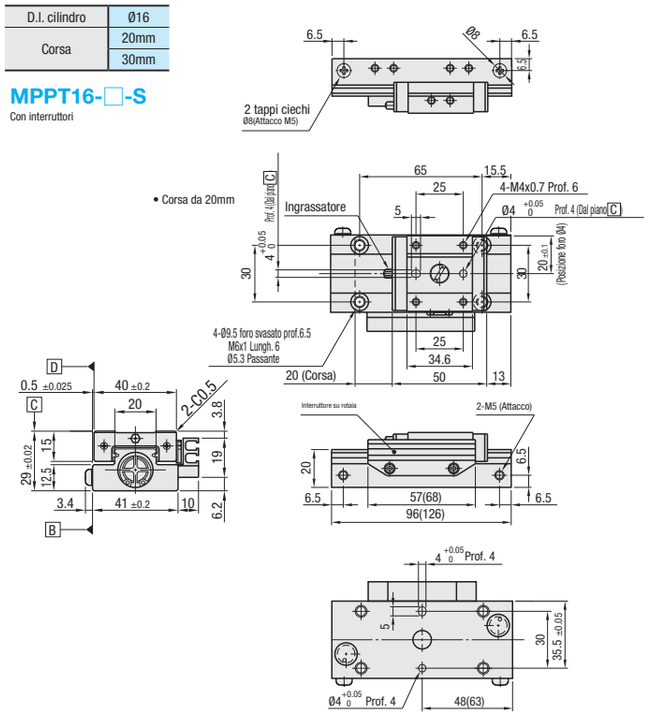

1. B D - Piano di riferimento installazione
2. Le dimensioni tra ( ) sono per la corsa da 30mm.
3. 2 interruttori sono inclusi nel tipo con interruttore.

MPPT16-□-N
Solo corpo principale

Le dimensioni corrispondono a quelle del tipo con interruttore.

MPPT16-□-□
Con finecorsa in metallo e interruttori
Con finecorsa in gomma e interruttori

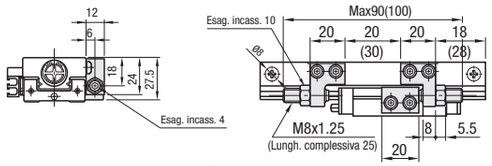

Le dimensioni tra ( ) sono per la corsa da 30mm.

Le linee quotate per fori maschiati e altri dettagli, interruttori e finecorsa sono omesse sopra. Per i dettagli sulle dimensioni, vedere i dati CAD.

Codice componente	Corsa	Selezione delle specifiche	Q.tà regolabile corsa	Massa di carico max	Massa corpo principale	Prezzo unitario (per ciascuna spec.) 1 ~ 3 pz. N, J, S, RS, TS	MS, RMS, TMS	MT, RMT, TMT
MPPT16	20	N (Solo corpo principale) J (Corpo princ. con interr. su rotaia)	-	2.0kg	445g		-	-
	30				610g		-	-
	20	S (Interruttore a contatto) MS (Interruttore senza contatto) MT (Interr. senza contatto a 3 fili)			490g			
	30				660g			
	20	RS (Finecorsa in metallo, interr. a contatto) RMS (Finecorsa in metallo, interr. senza contatto) RMT (Finecorsa in metallo, interr. senza contatto a 3 fili)	10mm sui due lati	1.0kg	590g			
	30				760g			
	20	TS (Finecorsa in gomma, interr. a contatto) TMS (Finecorsa in gomma, interr. senza contatto) TMT (Finecorsa in gomma, interr. senza contatto a 3 fili)		2.0kg	590g			
	30				760g			

Per ordini superiori ai valori indicati, richiedere un preventivo.

Ordering Example

Codice componente	-	Corsa	-	Cod. spec.
MPPT16	-	30	-	RMS

Example

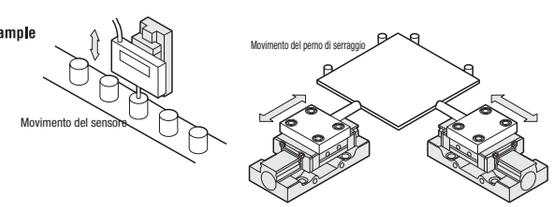

Specifiche e interruttori P.621

Guide lineari ad azionamento pneumatico - A L
Serie MPPU10, MPPU12

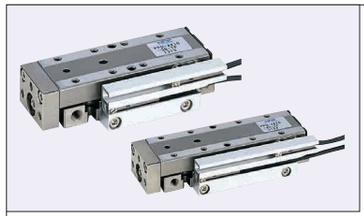

D.I. cilindro	Ø10
Corsa	15mm
	30mm
	45mm

MPPU10-□-S
Con interruttori

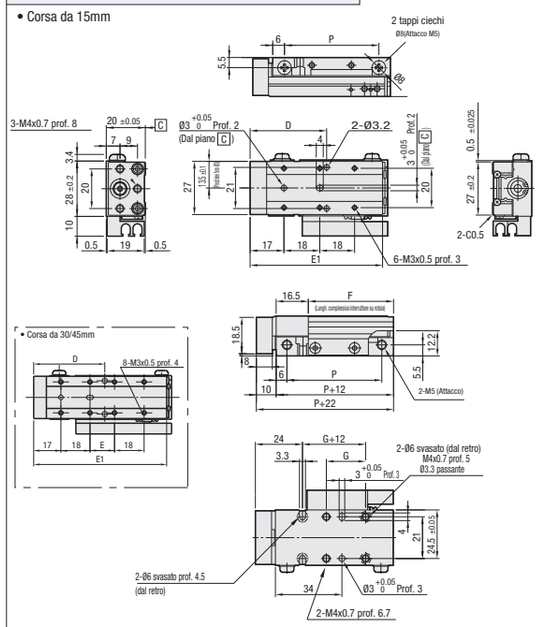

Corsa	P	D	E	E1	F	G
15	48	39	-	67	43.5	20
30	63	44	15	82	58.5	35
45	78	49	30	97	73.5	50

2 interruttori sono inclusi nel tipo con interruttore.

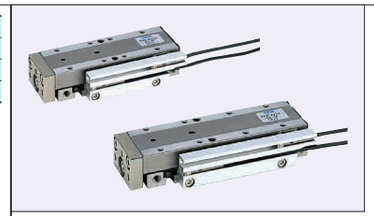

D.I. cilindro	Ø12
Corsa	20mm
	30mm
	45mm
	60mm

MPPU12-□-S
Con interruttori

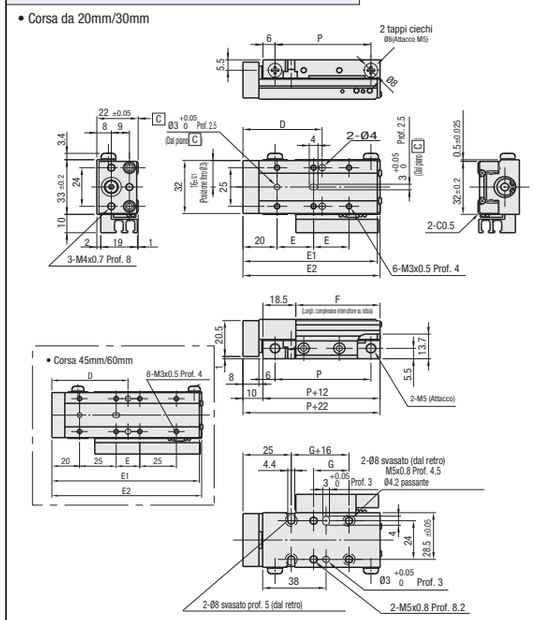

Corsa	P	D	E	E1	E2	F	G
20	54	45	20	75	76.5	47.5	20
30	64	53	25	85	86.6	57.5	30
45	79	53	15	100	101.6	72.5	45
60	94	53	30	115	116.6	87.5	60

2 interruttori sono inclusi nel tipo con interruttore.

MPPU10-□-N
Solo corpo principale

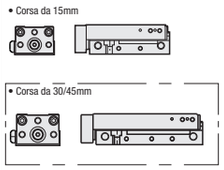

Le dimensioni corrispondono a quelle del tipo con interruttore.

MPPU10-□-□
Con finecorsa in metallo e interruttori
Con finecorsa in gomma e interruttori

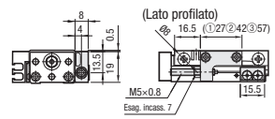

Le dimensioni tra ( ) sono ①corsa da 15mm,②corsa da 30mm,③corsa da 45mm

MPPU12-□-N
Solo corpo principale
• Corsa da 20mm

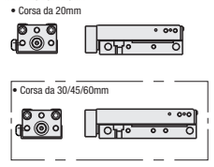

Le dimensioni corrispondono a quelle del tipo con interruttore.

MPPU12-□-□
Con finecorsa in metallo e interruttori
Con finecorsa in gomma e interruttori

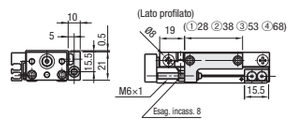

Le dimensioni tra ( ) sono ①corsa da 20mm,②corsa da 30mm,③corsa da 45mm ,④corsa da 60 mm

Le linee quotate per fori maschiati e altri dettagli, interruttori e finecorsa sono omesse sopra.

Per i dettagli sulle dimensioni, vedere i dati CAD.

■MPPU10-□-□

Codice componente	Corsa	Selezione delle specifiche	Q.tà regolabile corsa	Massa di carico max	Massa corpo principale	Prezzo unitario (per ciascuna spec.) 1 ~ 3 pz. N, J, S, SS, SN	MS, SMS, SMN	MT, SMT, SMR
MPPU10	15	N (Solo corpo principale) J (Corpo princ. con interr. su rotaia)	-	0.8kg	230g		-	-
	30				270g		-	-
	45				320g		-	-
	15	S (Interruttore a contatto) MS (Interruttore senza contatto) MT (Interr. senza contatto a 3 fili)			275g			
	30				320g			
	45				375g			
	15	SS (Finecorsa in metallo, interr. a contatto) SMS (Finecorsa in metallo, interr. senza contatto) SMT (Finecorsa in metallo, interr. senza contatto a 3 fili)	Lato spinta 15mm	0.3kg	310g			
	30				365g			
	45				430g			
	15	SN (Finecorsa in gomma, interr. a contatto) SMN (Finecorsa in gomma, interr. senza contatto) SMR (Finecorsa in gomma, interr. senza contatto a 3 fili)		0.8kg	310g			
	30				365g			
	45				430g			

Ordering Example

Codice componente	-	Corsa	-	Cod. spec.
MPPU12	-	60	-	MS

Specifiche e interruttori P.621

■MPPU12-□-□

Codice componente	Corsa	Selezione delle specifiche	Q.tà regolabile corsa	Massa di carico max	Massa corpo principale	Prezzo unitario (per ciascuna spec.) 1 ~ 3 pz. N, J, S, SS, SN	MS, SMS, SMN	MT, SMT, SMR
MPPU12	20	N (Solo corpo principale) J (Corpo princ. con interr. su rotaia)	-	1.2kg	320g		-	-
	30				370g		-	-
	45				425g		-	-
	60				495g		-	-
	20	S (Interruttore a contatto) MS (Interruttore senza contatto) MT (Interr. senza contatto a 3 fili)			367g			
	30				420g			
	45				480g			
	60				555g			
	20	SS (Finecorsa in metallo, interr. a contatto) SMS (Finecorsa in metallo, interr. senza contatto) SMT (Finecorsa in metallo, interr. senza contatto a 3 fili)	Lato spinta 15mm	0.5kg	412g			
	30				475g			
	45				550g			
	60				640g			
	20	SN (Finecorsa in gomma, interr. a contatto) SMN (Finecorsa in gomma, interr. senza contatto) SMR (Finecorsa in gomma, interr. senza contatto a 3 fili)		1.2kg	412g			
	30				475g			
	45				550g			
	60				640g			

Per ordini superiori ai valori indicati, richiedere un preventivo.