Trasportatori a nastro con cinghia piana serie SV

Azionamento di testa, profilato a 2 cave (diam. puleggia 30mm)

Articoli con * nel riquadro con kit trasportatore da montare.

Sito Web dedicato http://fa.misumi.jp/cvs/
Selezione del trasportatore, acquisto di componenti e
facile ricerca di componenti per la manutenzione.

GOOD DESIGN

■**Caratteristiche:** struttura semplificata per costi contenuti.

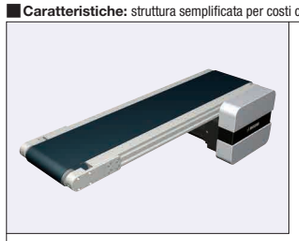

SVKA

*Quando L≥400, quattro (4) dadi inseriti in ogni cava. Quando sono richiesti fori svasati per inserire i dadi, specificarli nelle varianti.
*1 Quando L≥2005, vengono montati rulli di supporto cinghia in queste posizioni.
Le dimensioni nello schema sono per le specifiche cinghia H (0.9mm THK). Notare che lo spessore cinghia varia in base alle specifiche cinghia.
Per le specifiche cinghia, vedere **P.1279**~.
La sezione X del profilato è utilizzata per il montaggio del portapuleggia. Non è possibile spostare dadi in quest'area.

	Profilato	Copertura motore	Portapuleggia
M Materiale	Alluminio	Alluminio	Alluminio
S Trattamento superficie	Anodizzato trasparente	Vernice	Vernice

Motore 6W

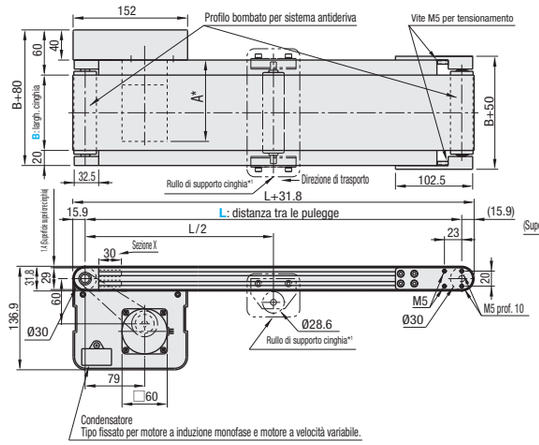

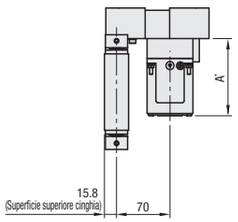

Vista in sezione e ingrandita del profilato (simmetrica)

Per B=50

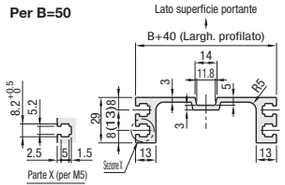

Per B=100~250

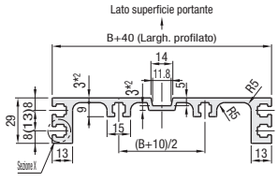

Per B=50, cava orientata in basso non fornita.
Per B=200 e 250, spessore sezione *2 4mm.
Compatibile con dadi a testa esagonale standard JIS.
Non è incluso un dado di pre-montaggio.

Motore 25W

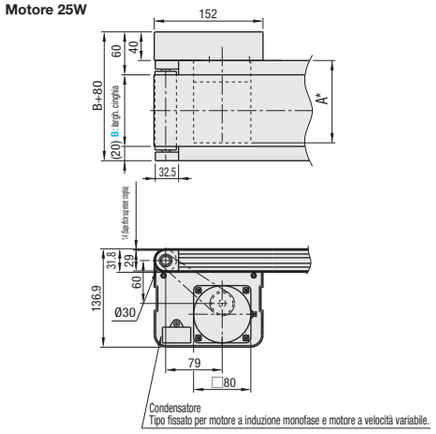

Per B=300

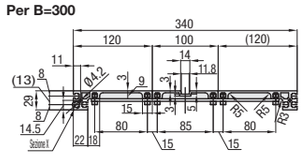

Per B=400

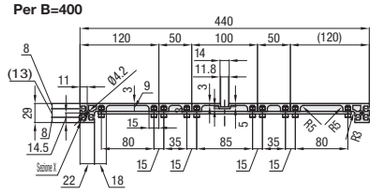

Codice componente	Selezione B	L incrementi di 5mm	Motore: Potenza (W)	Motore: Tensione (V)	Motore: Specifica	Motore: Rapp. riduz. riduttore	Specifica cinghia	Selezione produttore motore (I prezzi variano in base al produttore.)
SVKA	50 100 150 200 250 300 400	300 ~ 3000 (500* 800* 1000*)	6 25	TA230 (Monofase)*	IM (Motore a induzione) SCM (Motore a velocità variabile)	5 7.5 9 12.5 15 18 25 30 36 50 60 75 90 100 120 150 180 ⊗5~9 non applicabile a motore 6W ⊗Rapporti di riduzione 7.5, 100 e 150 non applicabili a kit trasportatore da montare.	H (Specifiche generiche, verde) W (Specifiche generiche, bianco) G (Per scorrimento, verde) S (Per scorrimento, bianco) D (Per trasporto di componenti elettronici) F (Per trasporto di alimenti, bianco) O (Resistente all'olio, blu marino) N (Antiaderente, bianco) J (Senza cinghia) *Per cinghie diverse da quelle indicate selezionare da Specifiche cinghia, di seguito.	A (Motore Panasonic) B (Motore Oriental Motor)
			6 25	NV (Senza motore)	NM (Senza motore)	NH (Senza riduttore)		R (Senza motore, riduttore)

Collegare il motore in modo che la cinghia ruoti nella direzione di trasporto. Per lo schema di collegamento e i dettagli di motore e inverter, vedere da ☞**P. 1267** in poi.
Per "Senza motore, riduttore", il passo dei fori di montaggio del motore varia a seconda della potenza nominale del motore. Consultare i dati tecnici sul sito Web di selezione dei trasportatori per i dettagli delle dimensioni.
Per "Senza motore, riduttore", l'unità viene spedita smontata. Il montaggio dell'unità secondo le istruzioni fornite è a cura del cliente. Visitare il sito di selezione dei trasportatori per le procedure di montaggio e i dettagli delle confezioni.
Indipendentemente dalle specifiche della cinghia, non è consigliabile utilizzare il trasportatore mentre questo è inclinato.

Specifica cinghia	Cinghia standard (Solo prezzo corpo)	Cinghia opzionale 1	Cinghia opzionale 2	Senza cinghia
Uso generico	H (Verde), W (Bianco), HG (Verde)	-	HY (Giallo verde), HBN (Blu celeste)	J (Senza cinghia)
Per scorrimento	G (Bianco), S (Bianco)	-	-	
Per trasferimento inclinato	LG (Verde), LW (Bianco)	-	-	
A presa	-	GG (Verde), GW (Bianco)	GSN (Verde)	
Resistente all'olio	O (Blu marino), OH (Verde), OG (Verde)	OW (Bianco)	ON (Bianco)	
Antiaderente	N (Bianco), NS (Bianco)	NB (Blu celeste), NBG (Verde lime), HH (Verde), HW (Bianco)	NWN (Bianco), NSN (Blu celeste), NGN (Verde lime), HBG (Verde), HBW (Bianco), BW (Bianco)	
Per trasporto di alimenti	F (Bianco)	KW (Bianco), KSB (Blu celeste), PHB (Blu celeste)	PHN (Blu celeste), PWN (Blu celeste), KWN (Bianco)	
Per trasporto di componenti elettronici	D (Nero), DS (Nero)	-	DG (Nero)	

Per i dettagli delle cinghie piane, vedere da ☞**P.1279** in poi.
Per la selezione di cinghie opzionali, selezionare il produttore motore A o B (il motore C è applicabile solo per le cinghie standard.)
Selezionare una cinghia con uno spessore di 1.0mm o inferiore per una potenza del motore di 6W.

Codice componente	B	Prezzo corpo 1 ~ 2 pz. L300~400	L405~500*	L505~600	L605~700	L705~800*	L805~900	L905~1000*	L1005~1100	L1105~1200	L1205~1300	L1305~1400	L1405~1500	L1505~1600	L1605~1700	L1705~1800	L1805~1900	L1905~2000	L2005~2200	L2205~2400	L2405~2600	L2605~2800	L2805~3000
SVKA	50*																						
	100*																						
	150*	-	-																				
	200	-	-	-																			
	250	-	-	-	-	-																	
	300	-	-	-	-	-	-																
	400	-	-	-	-	-																	

Per ordini superiori ai valori indicati, controllare con WOS.
I prezzi indicati nei riquadri in rosso per le dimensioni L 500, 800 e 1000 sono con kit trasportatore da montare. ☞Per i dettagli, vedere **P. 1265**.

Prezzo spec. motore	Potenza motore	Specifica	A (Motore Panasonic)	B (Motore Oriental Motor)	R (Senza motore, riduttore)
	6W 25W	IM			
		SCM			

Prezzo spec. cinghia	Cinghia standard	Cinghia opzionale 1	Cinghia opzionale 2	Senza cinghia

Ordering Example

Codice componente	-	B	-	L	-	Motore: Potenza	-	Motore: Tensione	-	Motore: Specifica	-	Motore: Rapporto di riduzione riduttore	-	Specifica cinghia	-	Selezione produttore motore
SVKA	-	100	-	1000	-	25	-	TA230	-	IM	-	25	-	H	-	A

Es.) Per Senza cinghia — SVKA-100-1000-25-TA230-SCM-25-J-A ➡
Es.) Per Cinghia opzionale 2 — SVKA-100-1000-25-TA230-SCM-25-HY-B ➡
Es.) Per Senza motore, riduttore — SVKA-100-1000-25-NV-NM-NH-H-R ➡

Prezzo corpo + Prezzo spec. motore, cinghia = Prezzo unitario

*** Dettagli dimensione A**

Potenza (W)	Motore: Specifica	Motore: Produttore	Rapporto di riduzione	A
6W	Motore a induzione	Panasonic	5~25	101.0
			30~180	108.0
		Oriental Motor	5~25	105.0
			30~180	115.0
	Motore a velocità variabile	Panasonic	5~25	111.0
			30~180	118.0
		Oriental Motor	5~25	115.0
			30~180	125.0
25W	Motore a induzione	Panasonic	5~180	115.0
		Oriental Motor	5~18	117.0
			25~180	127.5
	Motore a velocità variabile	Panasonic	5~180	125.0
		Oriental Motor	5~18	127.0
			25~180	137.5

■**Capacità di trasporto**

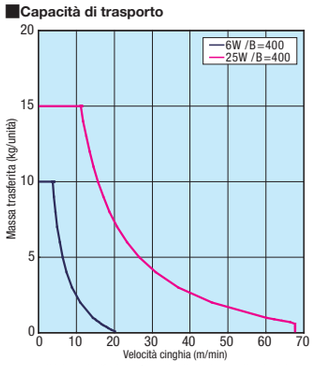

*Valore di riferimento variabile in base alla cinghia.

■**Rapporto di riduzione riduttore**

*Le velocità di trasporto sono valori di riferimento basati su IM (velocità di rotazione del motore di 1,500 giri/min [50Hz]/1,800 giri/min [60Hz]).
*Può diminuire in base alle condizioni di carico.

Rapp. riduz. riduttore	Velocità cinghia (m/min) 50Hz	60Hz
5	56.4	67.7
7.5	37.6	45.1
9	31.3	37.6
12.5	22.6	27.1
15	18.8	22.6
18	15.7	18.8
25	11.3	13.5
30	9.4	11.3
36	7.8	9.4
50	5.6	6.8
60	4.7	5.6
75	3.8	4.5
90	3.1	3.8
100	2.8	3.4
120	2.4	2.8
150	1.9	2.3
180	1.6	1.9

Per le specifiche motore SCM, il valore è regolabile fino a (1/15) × (velocità max.).
Il peso che può essere trasportato diminuisce con il diminuire della velocità.

■**Peso della macchina** (con una potenza del motore da 6W)
*Valori di riferimento (possono variare in base al produttore del motore)(kg)

Larghezza cinghia B (mm)	Distanza tra le pulegge L (mm) 500	1000	1500	2000	2500	3000
50	3.7	4.8	5.8	6.9	7.9	9
100	4.4	5.8	7.3	8.7	10.4	11.8
150	5	6.8	8.7	10.5	12.8	14.6
200	5.7	7.9	10.1	12.3	15.1	17.3
250	6.3	8.9	11.6	14.3	17.3	20
300	6.8	10.5	11.9	16	19	22.1
400	8.2	12.4	15	19.7	23.9	27.7

*Quando la potenza del motore è di 25W, aggiungere 1.1kg.

Alterations

- Posizione motore invertita
- Fori svasati aggiuntivi
- Copertura motore con finestra
- Staffe per regolatore di velocità incluse
- Dadi di post-montaggio inclusi
- Motore con morsettiera
- Supporti (Gambe)

Per i dettagli delle varianti, vedere da ☞**P. 1264** in poi.