Rinforzi per coperture supporti cinghie per trasportatori

Sito Web dedicato http://fa.misumi.jp/cvs/
Selezione del trasportatore, acquisto di componenti e facile ricerca di componenti per la manutenzione.

■Rinforzi per coperture supporti cinghie per trasportatori

RoHS10

M Materiale	EN 1.0038 Equiv.
S Trattamento superficie	Cromatura trivalente

GPRF-C

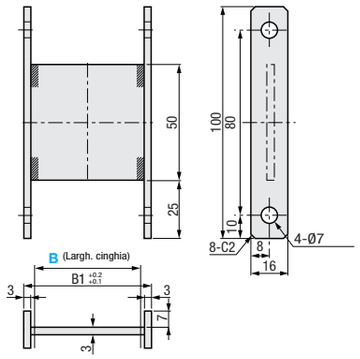

GPRF-D

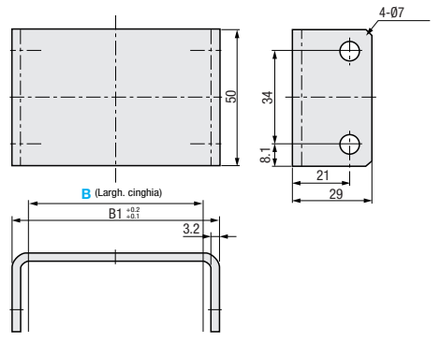

Codice componente	Selezione profilo	B Incrementi di 1mm	Trasportatori applicabili	Prezzo unitario B100~150	B151~200	B201~250	B251~300
GPRF	C	100~300	CVGP				
	D		CVGW				

Ordering Example

Codice componente	-	Selezione profilo	-	B
GPRF	-	C	-	100

- I rinforzi per coperture supporti cinghie per trasportatori sono applicabili con larghezza cinghia del trasportatore di 160mm o superiore e distanza tra le pulegge di 1505mm o superiore.
- Trasportatore applicabile CVGP specificato con (B1 = Largh. cinghia - 10).
- Trasportatore applicabile CVGW specificato con (B1 = Largh. cinghia - 20).

Example

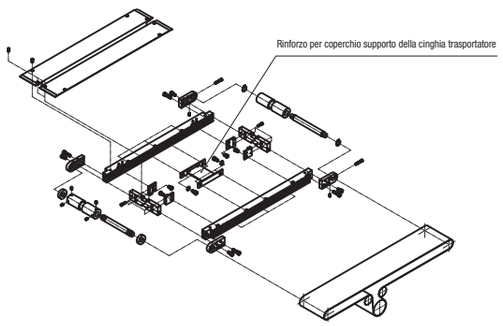

Pulegge di comando per trasportatori

Sito Web dedicato http://fa.misumi.jp/cvs/
Selezione del trasportatore, acquisto di componenti e facile ricerca di componenti per la manutenzione.

■Pulegge di comando per trasportatori

RoHS10

Codice componente	M Materiale ①Pignone	②Puleggia	S Trattamento superficie ①Pignone	②Puleggia
CHTDW	EN 1.1191 Equiv.	Alluminio	Ossido nero	Anodizzato trasparente
CHTDWM				

CHTDW

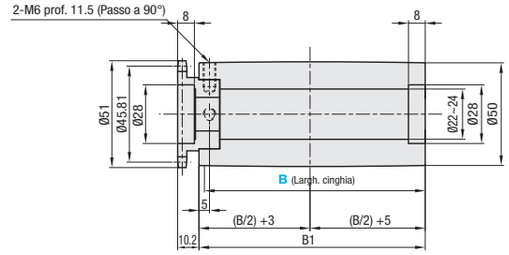

①<Pignone>

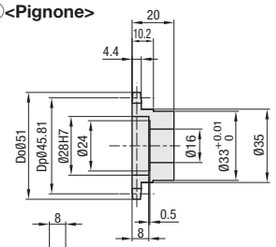

②<Puleggia>

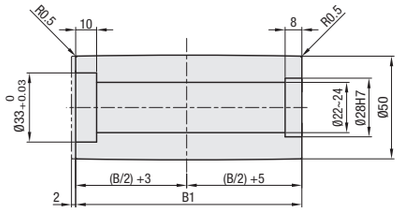

CHTDWM

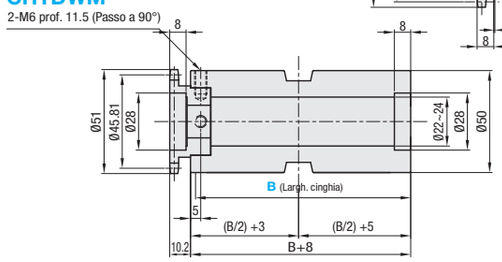

①<Pignone>

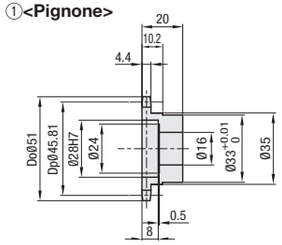

②<Puleggia>

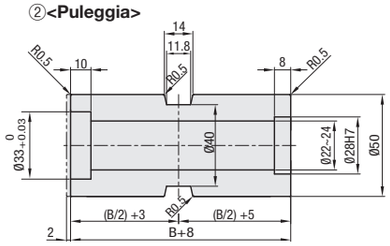

- Pignone e puleggia sono montati a pressione.

Codice componente	B (Larghezza cinghia) Incrementi di 10mm	Trasportatori applicabili	Prezzo unitario B50~100	B110~150	B160~200	B210~250	B260~300	B310~350	B360~400	B410~450
CHTDW	50~450	SVKN								
CHTDWM		SVKR								

- Dimensione B1 = larghezza cinghia trasportatore +8.

Ordering Example

Codice componente	-	B
CHTDW	-	100
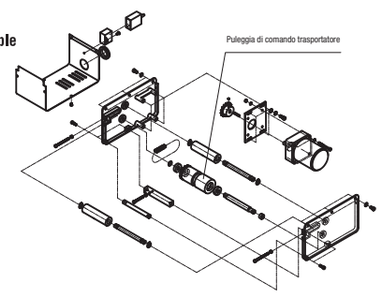
Example