# Morsetti a ginocchiera

## Bloccaggio, leva orizzontale (Base con flangia)

1N=0.101972kgf

### Bloccaggio, leva orizzontale (Base con flangia)

(Chiuso)

| Codice componente | MC01-5 |
|---|---|
| Materiale corpo | EN 1.0038 equiv. |
| Trattamento superficie | Cromatura trivalente |
| Forza di serraggio (N) | 196 |
| Peso (g) | 30 |
| Angolo di apertura-chiusura braccio | 71° |
| Angolo di apertura-chiusura leva | 72° |
| Accessori | Bullone in acciaio |
| Prezzo unitario | |

### Bloccaggio, leva orizzontale (Base con flangia)

(Chiuso)

| Codice componente | MC01-6 | MC01-S |
|---|---|---|
| Materiale corpo | EN 1.0038 equiv. | EN 1.4301 eq |
| Trattamento superficie | Cromatura trivalente | - |
| Forza di serraggio (N) | 196 | |
| Peso (g) | 30 | |
| Angolo di apertura-chiusura braccio | 75° | |
| Angolo di apertura-chiusura leva | 82° | |
| Accessori | Bullone in acciaio | Bullone in acciaio |
| Prezzo unitario | | |

### Bloccaggio, leva orizzontale (Base con flangia)

(Chiuso)

| Codice componente | MC01-7 |
|---|---|
| Materiale corpo | EN 1.0038 equiv. |
| Trattamento superficie | Cromatura trivalente |
| Forza di serraggio (N) | 294 |
| Peso (g) | 100 |
| Angolo di apertura-chiusura braccio | 72° |
| Angolo di apertura-chiusura leva | 74° |
| Accessori | Bullone in acciaio |
| Prezzo unitario | |

### MC01-5

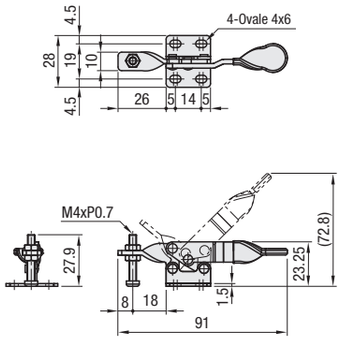


### MC01-6
### MC01-S6 (Acciaio inox)

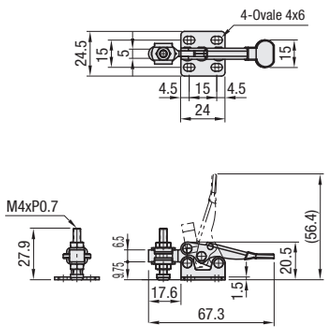


### MC01-7

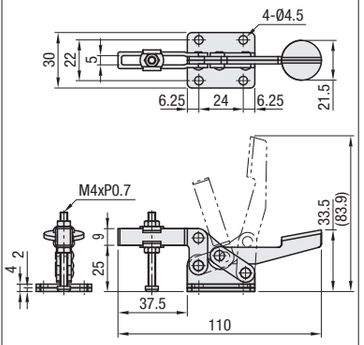


### Bloccaggio, leva orizzontale (Base con flangia)

(Chiuso)

| Codice componente | MC01-8 | MC01-S8 |
|---|---|---|
| Materiale corpo | EN 1.0038 equiv. | EN 1.4301 equiv. |
| Trattamento superficie | Cromatura trivalente | - |
| Forza di serraggio (N) | 2450 | |
| Peso (g) | 210 | |
| Angolo di apertura-chiusura braccio | 77° | |
| Angolo di apertura-chiusura leva | 85° | |
| Accessori | Bullone in acciaio | Bullone in acciaio inox |
| Prezzo unitario | | |

### Bloccaggio, leva orizzontale (Base con flangia)

(Chiuso)

| Codice componente | MC01-9 | MC01-S9 |
|---|---|---|
| Materiale corpo | EN 1.0038 equiv. | EN 1.4301 equiv. |
| Trattamento superficie | Cromatura trivalente | - |
| Forza di serraggio (N) | 2744 | |
| Peso (g) | 435 | |
| Angolo di apertura-chiusura braccio | 79° | |
| Angolo di apertura-chiusura leva | 86° | |
| Accessori | Bullone in acciaio | Bullone in acciaio inox |
| Prezzo unitario | | |

### MC01-8
### MC01-S8 (Acciaio inox)

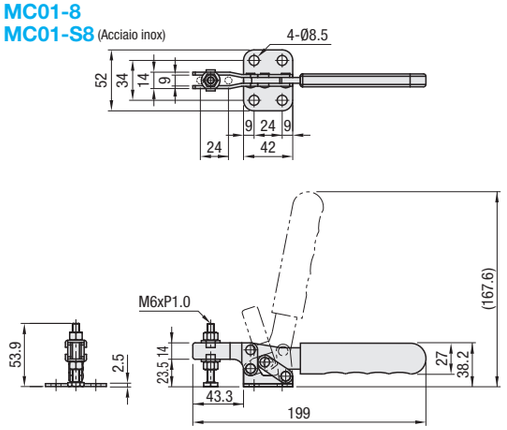


### MC01-9
### MC01-S9 (Acciaio inox)

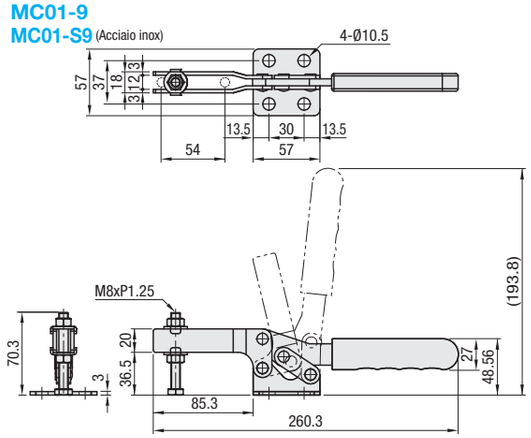

**Ordering Example**

Codice componente

MC01-6
MC01-S8

# Morsetti a ginocchiera

## Bloccaggio, leva orizzontale (Base dritta/Base con attacco laterale/Base con flangia)

**Caratteristiche:** MC01-11 è il tipo con base con attacco laterale. MC01-12 e MC01-13 hanno una forza di chiusura elevata.

1N=0.101972kgf

### Bloccaggio, leva orizzontale (Base dritta)

(Chiuso)

| Codice componente | MC01-8S |
|---|---|
| Materiale corpo | EN 1.0038 equiv. |
| Trattamento superficie | Cromatura trivalente |
| Forza di serraggio (N) | 2450 |
| Peso (g) | 210 |
| Angolo di apertura-chiusura braccio | 77° |
| Angolo di apertura-chiusura leva | 85° |
| Accessori | Bullone in acciaio |
| Prezzo unitario | |

### Bloccaggio, leva orizzontale (Base dritta)

(Chiuso)

| Codice componente | MC01-9S |
|---|---|
| Materiale corpo | EN 1.0038 equiv. |
| Trattamento superficie | Cromatura trivalente |
| Forza di serraggio (N) | 2744 |
| Peso (g) | 435 |
| Angolo di apertura-chiusura braccio | 79° |
| Angolo di apertura-chiusura leva | 86° |
| Accessori | Bullone in acciaio |
| Prezzo unitario | |

### MC01-8S
(Base dritta)

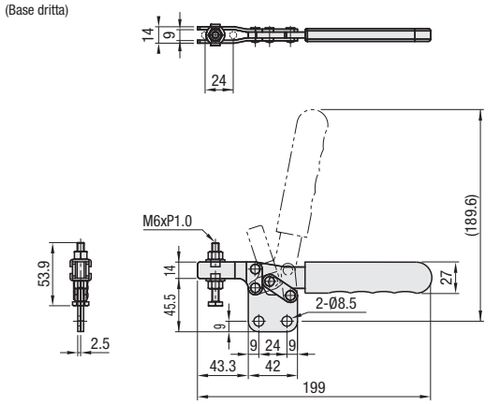


### MC01-9S
(Base dritta)

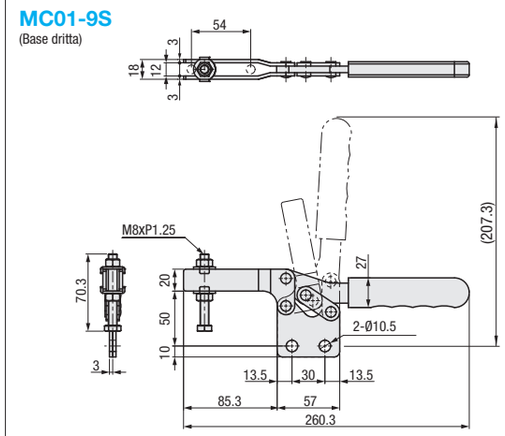


### Bloccaggio, leva orizzontale (Base con attacco laterale)

(Chiuso)

| Codice componente | MC01-11 |
|---|---|
| Materiale corpo | EN 1.0038 equiv. |
| Trattamento superficie | Cromatura trivalente |
| Forza di serraggio (N) | 2500 |
| Peso (g) | 210 |
| Angolo di apertura-chiusura braccio | 77° |
| Angolo di apertura-chiusura leva | 85° |
| Accessori | Bullone in acciaio |
| Prezzo unitario | |

### Bloccaggio, leva orizzontale (Base con flangia)

(Chiuso)

| Codice componente | MC01-12 |
|---|---|
| Materiale corpo | EN 1.0038 equiv. |
| Trattamento superficie | Cromatura trivalente |
| Forza di serraggio (N) | 2800 |
| Peso (g) | 530 |
| Angolo di apertura-chiusura braccio | 86° |
| Angolo di apertura-chiusura leva | 75° |
| Accessori | Bullone in acciaio |
| Prezzo unitario | |

### Bloccaggio, leva orizzontale (Base con flangia)

(Chiuso)

| Codice componente | MC01-13 |
|---|---|
| Materiale corpo | EN 1.0038 equiv. |
| Trattamento superficie | Cromatura trivalente |
| Forza di serraggio (N) | 5000 |
| Peso (g) | 635 |
| Angolo di apertura-chiusura braccio | 66° |
| Angolo di apertura-chiusura leva | 83° |
| Accessori | Bullone in acciaio |
| Prezzo unitario | |

### MC01-11

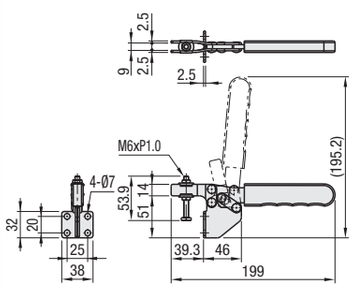


### MC01-12

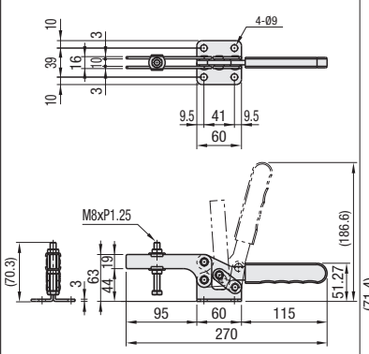


### MC01-13

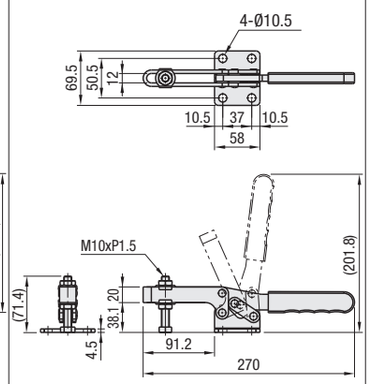

**Ordering Example**

Codice componente

MC01-11
MC01-12