Unità a cerniera/scorrimento per elementi di fissaggio/basi

Orizzontali, verticali

Caratteristiche: Unità con bracci a movimento e scorrimento verticale. Consentono la misurazione del profilo del pezzo.
La guida e il braccio sono incisi a coppia. Utilizzare una guida e un braccio come kit unico.

Unità a cerniera per elementi di fissaggio - Orizzontali

* Il perno fulcro è venduto separatamente. P.907~

RoHS10

Unità a scorrimento per elementi di fissaggio

* Guida, copertura e braccio non sono assemblati prima della spedizione.

RoHS10

JHS (Kit guida e braccio)
JHSS (Gioco giunto tra guida e braccio 0 ~ 0.02, kit)
JHR (Solo guida)

Kit guida e braccio

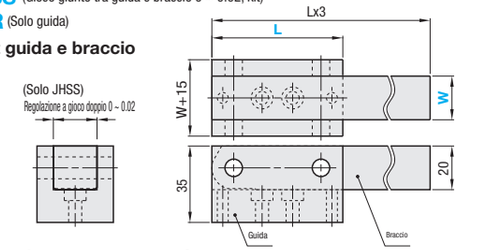

Braccio

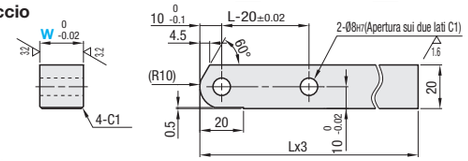

Guida

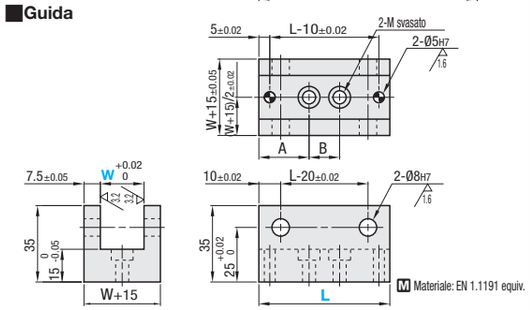

Materiale: EN 1.1191 equiv.

JSS (Kit guida e braccio)
JSSS (Gioco giunto tra guida e braccio 0 ~ 0.02, kit)
JSR (Solo guida)

Kit guida e braccio

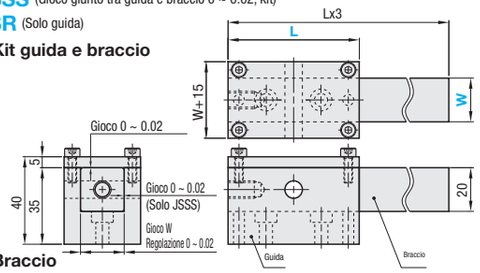

Braccio

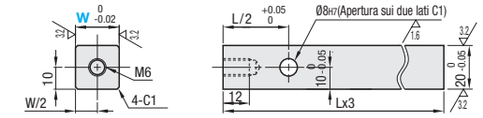

Guida

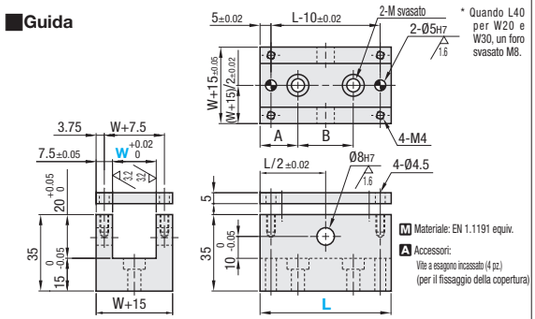

Materiale: EN 1.1191 equiv.

Accessori:
Vite a esagono incassato (4 pz.)
(per il fissaggio della copertura)

Unità a cerniera per elementi di fissaggio

Codice componente Tipo	W	L	Misura foro svasato M*	Posizione foro svasato A	B	Dimensioni variante NB (perno manopola regolazione) per utilizzo effettivo m	Z	h	d	Prezzo unitario JHS	JHR	JHSS
(Kit guida e braccio) JHS (Gioco 0~0.02) JHSS (Solo guida) JHR	10	60	Per M5	23	14	-	-	-	-			-
	20		Per M6			M6	12.5	15	24			
	30											
	50	80	Per M8	26.5	27	M8	13.5	18	30			

Unità a scorrimento per elementi di fissaggio

Codice componente Tipo	W	Selezione L	Misura foro svasato M*	Posizione foro svasato	Prezzo unitario JSS	JSR	JSSS
(Kit guida e braccio) JSS (Gioco 0~0.02) JSSS (Solo guida) JSR	10	40 60	M5, 2 punti	L=40:A=13.75 B=12.5 L=60:A=20 B=20			-
	20		L=40: M8, 1 punto L=60: M6, 2 punti	L=40:A=20 B=0 L=60:A=20 B=20			
	30						
	50	80	M8, 2 punti	A=26.5 B=27			

* Per le misure dettagliate dei fori svasati, vedere i dati tecnici a **P.2296**.

Basi per unità a cerniera/scorrimento per ispezione

RoHS10

JHSP
JSSP

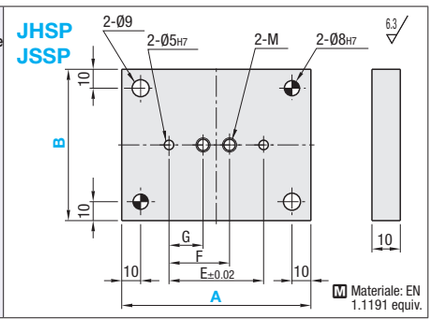

Materiale: EN 1.1191 equiv.

Codice componente Tipo	A	Selezione B	Unità a cerniera applicabile	G	F	E	Prezzo unitario
Basi per unità a cerniera JHSP	100	65	JHS□10-60	18	32	50	
		75	JHS□20-60				
		85	JHS□30-60				
	120	105	JHS□50-80	21.5	48.5	70	
Basi per unità a scorrimento JSSP	80	65	JSS□10-40	8.75	21.25	30	
		75	JSS□20-40	15	0		
		85	JSS□30-40				
	100	65	JSS□10-60	15	35	50	
		75	JSS□20-60				
		85	JSS□30-60				
	120	105	JSS□50-80	21.5	48.5	70	

Caratteristiche: Unità con bracci a movimento e scorrimento verticale. Consentono la misurazione del profilo del pezzo.

Unità a cerniera per elementi di fissaggio - Verticali

* Il perno fulcro è venduto separatamente. P.907~

RoHS10

JHTS Gola di scarico (Prof. 0.5 ~ 2, largh. W-20)

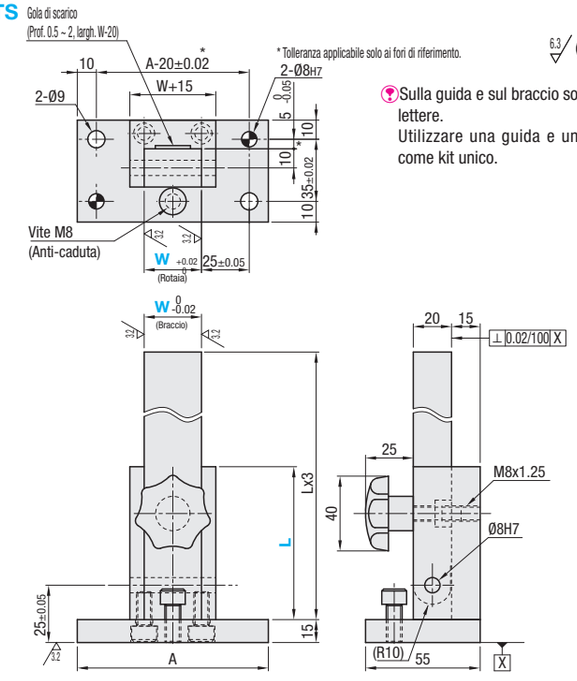

* Tolleranza applicabile solo ai fori di riferimento.

Sulla guida e sul braccio sono incise lettere.
Utilizzare una guida e un braccio come kit unico.

Materiale: EN 1.1191 equiv.

Codice componente Tipo	W	Selezione L	A	Prezzo unitario
JHTS	30	60	100	
	50	80	120	

Ordering Example

Codice componente	-	L	-	B
JHS20	-	60		
JSS20	-	40		
JHSP100			-	75
JHTS30	-	60		

Alterations

Unità a cerniera per elementi di fissaggio - Orizzontali/Unità a scorrimento per elementi di fissaggio

Codice componente	-	L	-	(STC, NB, LC)
JHS20	-	60	-	NB
JSS20	-	60	-	LC20

Unità a cerniera per elementi di fissaggio - Verticali

Codice componente	-	L	-	(STC, LC, SYM)
JHTS50	-	80	-	LC10

Varianti	Codice	Spec.
Trattamento superficie aggiuntivo (ossido nero)	STC	Aggiunge trattamento superficie in ossido nero.
Kit manopola per serraggio e fissaggio 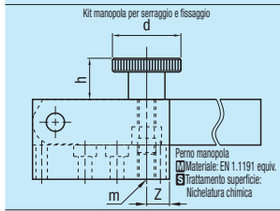	NB	Invece del foro perno L, è presente un perno manopola. È incluso un perno manopola dedicato (fisso). Applicabile a W20, 30, 50 di JHS. 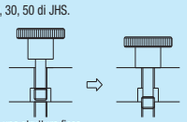 • Il perno manopola ha una struttura fissa. • La sezione filettata del perno manopola si ritrae nella svasatura quando il braccio viene abbassato per non danneggiare la guida.
Taglio dimensione L 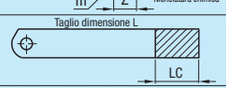	LC	Taglia la dimensione L del braccio. Codice d'ordine LC20 (Incrementi di 10mm) 10≤LC≤Lx2
Posizione del foro di montaggio inferiore 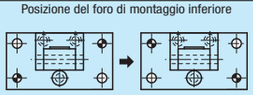	SYM	Posiziona il foro di riferimento e il foro di montaggio su punti simmetrici. Applicabile solo a JHTS.

Example Posizionare il braccio secondo necessità.

JHS

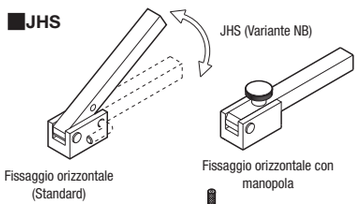

JSS

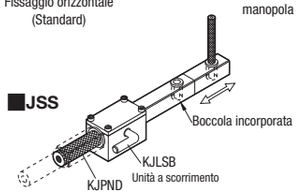
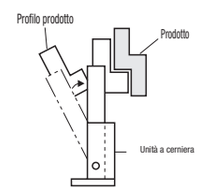
JHTS