Unità manuali
Con tavola fissa

Caratteristiche: il serraggio diretto della tavola impedisce derive causate dal lasco della vite di trasmissione.

Asse X

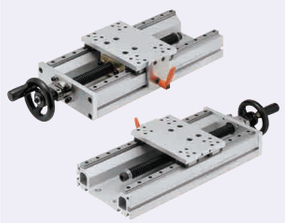

KUEC

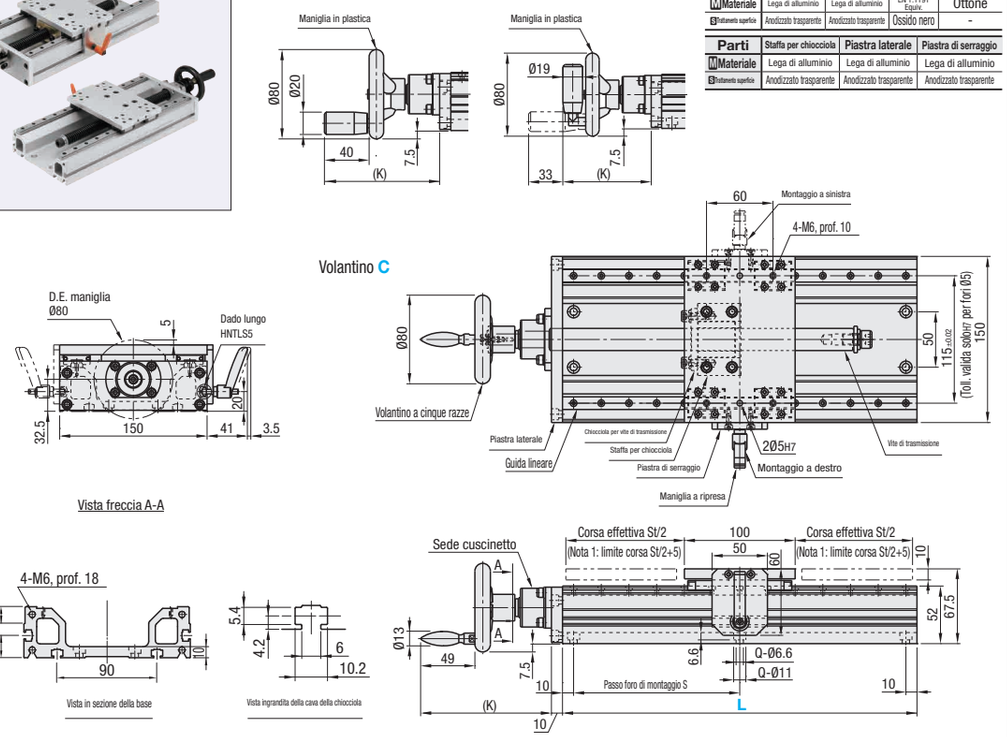

Utilizzare dadi M6.

(Nota 1) Per limite di corsa si intende il punto in cui il carrello raggiunge il limite meccanico.

Componenti

Parti	Base	Tavola	Vite di trasmissione	Chiocciola per vite di trasmissione
Materiale	Lega di alluminio	Lega di alluminio	EN 1.1191 Equiv.	Ottone
Trattamento superficie	Anodizzato trasparente	Anodizzato trasparente	Ossido nero	-

Parti	Staffa per chiocciola	Piastra laterale	Piastra di serraggio
Materiale	Lega di alluminio	Lega di alluminio	Lega di alluminio
Trattamento superficie	Anodizzato trasparente	Anodizzato trasparente	Anodizzato trasparente

Codice componente Tipo	N.	Tipo volantino	Lungh. base L(mm)	Corsa effettiva St(mm)	Vite di trasmissione Diam. filettatura	Passo	Carico ammesso (N) Orizzontale	Verticale	Capacità car. momentaneo (N·m) Ma	Mb	Mc	Foro di montaggio base S	Q (Numero di fori)	(K) Tipo volantino A	B	C	Massa (kg) Tipo volantino A	B	C
KUEC	14	A Maniglia in plastica B Volantino in plastica sfalsato - Pieghevole C Volantino a cinque razze	170	53	14	3	245	49	7	7	13	150	4	99	81	113	2.9	2.9	3.2
			220	103								200	4				3.4	3.4	3.7
			320	203								150	6				4.4	4.4	4.7
			370	253								175	6				4.9	4.9	5.2
			420	303								200	6				5.4	5.4	5.7
			470	353								150	8				5.9	5.9	6.2
	20		170	53	20	4	490	98	14	14	27	150	4	107	89	121	3.5	3.5	3.8
			220	103								200	4				4	4	4.3
			320	203								150	6				5	5	5.3
			370	253								175	6				5.5	5.5	5.8
			420	303								200	6				6	6	6.3
			470	353								150	8				6.5	6.5	6.8

Il carico ammesso per questo prodotto è il carico che può essere collocato sulla tavola tale che questa possa essere comunque spostata. "Orizzontale" e "Verticale" indicano l'orientamento dell'installazione.

Ordering Example

Codice componente	-	Tipo volantino	-	Posizione morsetto	-	L
KUEC14	-	A	-	W	-	320

Codice componente Tipo	N.	Tipo volantino	Prezzo unitario 1 ~ 2 pz. L=170	L=220	L=320	L=370	L=420	L=470
KUEC	14	A						
		B						
		C						
	20	A						
		B						
		C						

Coppia richiesta, forza di rotazione richiesta

Codice componente Tipo	N.	Coppia richiesta (N·m) Orizzontale	Verticale	Forza di rotazione richiesta (N) Orizzontale	Verticale
KUEC	14	0.039	0.206	1.503	7.918
	20	0.059	0.426	2.261	16.402

*Coppia e forza di rotazione richieste alla massima capacità di carico.
*Per forza di rotazione si intende la forza che ruota il volantino.
*I valori riportati nella colonna Verticale si riferiscono all'elevazione della tavola.

Forza di serraggio 100N

* La forza di serraggio non è un valore garantito ma di riferimento.

Metodo di prova forza di serraggio

* La forza di serraggio indicata è la forza necessaria a spostare la tavola quando serrata a 30N.

Precisione

Tipo	Parallelismo (mm)	Lasco (mm)
KUEC	0.15	0.3

*Per parallelismo si intende il grado di parallelismo di corsa della dimensione B rispetto alla dimensione A (vedere la figura sotto).
*Il valore del lasco indicato si riferisce allo stato non serrato. (Valore di riferimento)

Parallelismo

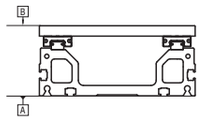

Unità manuali
Orientamento volantino configurabile

Caratteristiche: orientamento volantino selezionabile. Ideale per spazi limitati.

Asse X

KUEF

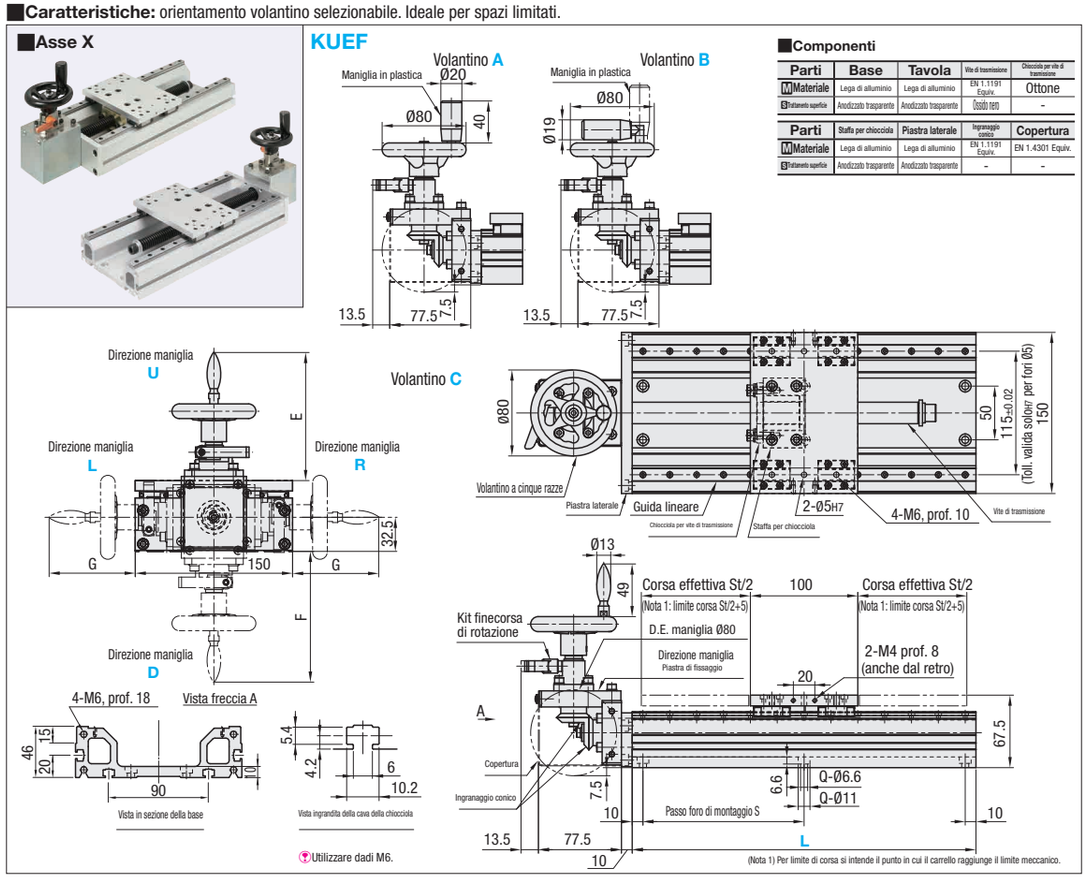

Utilizzare dadi M6.

(Nota 1) Per limite di corsa si intende il punto in cui il carrello raggiunge il limite meccanico.

Componenti

Parti	Base	Tavola	Vite di trasmissione	Chiocciola per vite di trasmissione
Materiale	Lega di alluminio	Lega di alluminio	EN 1.1191 Equiv.	Ottone
Trattamento superficie	Anodizzato trasparente	Anodizzato trasparente	Ossido nero	-

Parti	Staffa per chiocciola	Piastra laterale	Ingranaggio conico	Copertura
Materiale	Lega di alluminio	Lega di alluminio	EN 1.1191 Equiv.	EN 1.4301 Equiv.
Trattamento superficie	Anodizzato trasparente	Anodizzato trasparente	-	-

Codice componente Tipo	N.	Tipo volantino	Orientamento volantino configurabile	Base Lungh. L (mm)	Corsa effettiva St(mm)	Vite di trasmissione Diam. filettatura	Passo	Carico ammesso (N) Orizzontale	Verticale	Momento ammesso (N·m) Ma	Mb	Mc	Tipo volantino A E	F	G	B E	F	G	C E	F	G	Foro di montaggio base S	Q (Numero di fori)	Massa (kg) Tipo volantino A	B	C
KUEF	20	A Maniglia in plastica B Volantino in plastica sfalsato - Pieghevole C Volantino a cinque razze	U D L R	170	53	20	4	490	98	14	14	27	107	109.5	67	122	124.5	82	122	124.5	82	150	4	4.7	4.7	5
				220	103																	200		5.2	5.2	5.5
				320	203																	150	6	6.2	6.2	6.5
				370	253																	175		6.7	6.7	7
				420	303																	200		7.2	7.2	7.5
				470	353																	150	8	7.7	7.7	7.7

Il carico ammesso per questo prodotto è il carico che può essere collocato sulla tavola tale che questa possa essere comunque spostata. "Orizzontale" e "Verticale" indicano l'orientamento dell'installazione.

Ordering Example

Codice componente	-	Tipo volantino	-	Orientamento volantino	-	L
KUEF20	-	A	-	L	-	320

Codice componente Tipo	N.	Tipo volantino	Prezzo unitario 1 ~ 2 pz. L=170	L=220	L=320	L=370	L=420	L=470
KUEF	20	A						
		B						
		C						

Coppia richiesta, forza di rotazione richiesta

Codice componente Tipo	N.	Coppia richiesta (N·m) Orizzontale	Verticale	Forza di rotazione richiesta (N) Orizzontale	Verticale
KUEF	20	0.059	0.420	2.261	16.164

*Coppia e forza di rotazione richieste alla massima capacità di carico.
*Per forza di rotazione si intende la forza che ruota il volantino.
*I valori riportati nella colonna Verticale si riferiscono all'elevazione della tavola.

Schema del momento

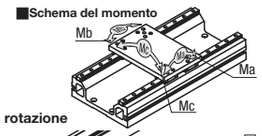

Forza di rotazione

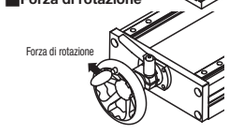

Precisione

Tipo	Parallelismo (mm)	Lasco (mm)
KUEF	0.15	0.5

*Per parallelismo si intende il grado di parallelismo di corsa della dimensione B rispetto alla dimensione A (vedere la figura sotto).
*Il lasco non è un valore garantito ma di riferimento.

Parallelismo