■Leve di manovra piatte

RoHS10

Tipo		Profilo	Leva, filettatura: M Materiale	Leva, filettatura: S Trattamento superficie	Maniglia
LFTM	Standard	Filettate	EN 1.1191 Equiv.	Ossido nero (Nero)	Resina fenolica (Nero)
LFTMF		Maschiate			
LFTMA	Sfalsate	Filettate	EN 1.0715 Equiv.		

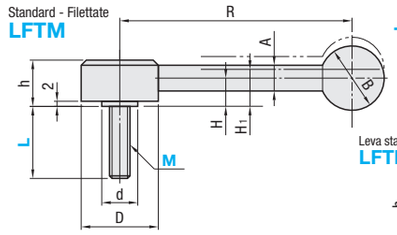

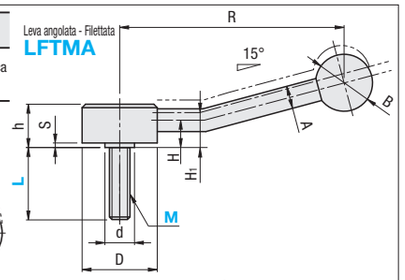

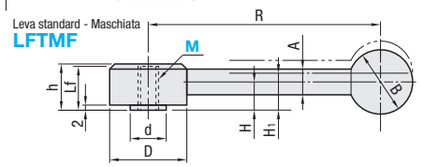

Codice componente Tipo	M	Selezione L (Solo tipo filettato)	Lf	R	H	H1	h	A	B	D	d	Numero di dentelli	Carico max Fmax (N)	Forza serraggio max Pmax (kN)	Massa di riferimento (g) LFTM	Massa di riferimento (g) LFTMF	Prezzo unitario LFTM	Prezzo unitario LFTMF
Filettate LFTM / Maschiate LFTMF	8	30 40 50	18	100	12	16	19	10	25	33	13	22	120	10	185	160		
	10	30 40 50 60	21	130	13.5	17.5	22	12	30	41	19	26	180	16	340	300		
	12	30 40 50 60											300	23	350	300		
	16	40 50 60	27	150	17	22	28	14	35	45	23	36	660	43	580	450		

Codice componente Tipo	M	Selezione L	R	H	H1	h	S	A	B	D	d	Numero di dentelli	Carico max Fmax (N)	Forza serraggio max Pmax (kN)	Massa di riferimento (g)	Prezzo unitario
Sfalsate LFTMA	8	32 40 50	100	12.5	16.5	20.5	1.5	8	20	32	13.5	22	120	10	155	
	10	32 40 50 63	120	15	19	24.5	2	10	25	36	16	26	180	16	250	
	12	40 50 63	130	16	20.5	26.5		12	30	40	19		300	23	350	
	16	40 50 63	145	20	25	31.5			32	45	23	36	660	43	520	

■Leve di manovra piatte con esagono incassato

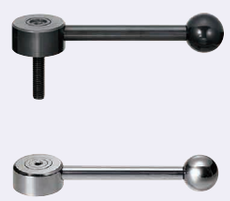

RoHS10

Tipo	Dimensione R	Profilo	Corpo principale, leva: M Materiale	Corpo principale, leva: S Trattamento superficie	Maniglia: M Materiale	Maniglia: S Trattamento superficie
LFTMR	Dimensione R fissa	Filettate	EN 1.1191 Equiv.	Vernice applicata per cataforesi (Nero)	Resina fenolica (Nero)	-
LFTFRS		Maschiate	EN 1.4305 Equiv.	-	EN 1.4301 Equiv.	Lucidatura elettrolitica
LFTMRF	Dimensione R configurabile	Filettate	EN 1.1191 Equiv.	Vernice applicata per cataforesi (Nero)	Resina fenolica (Nero)	-

Dimensione R fissa - Filettata
LFTMR
Dimensione R configurabile - Filettata
LFTMRF

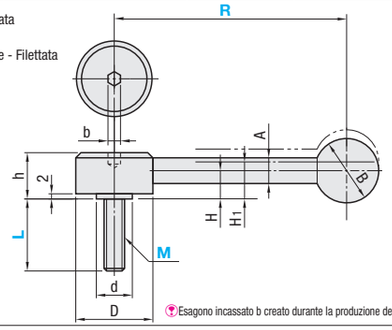

Dimensione R fissa - Maschiata
LFTFRS

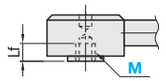

Esagono incassato b creato durante la produzione delle leve. Non è l'esagono incassato usato per il montaggio delle leve.

Codice componente Tipo	M	Selezione L (Solo tipo filettato)	R Fisse	R Incrementi di 10mm (Solo LFTMRF)	Lf	H	H1	h	A	B	b	D	d	Numero di dentelli	Carico max Fmax (N)	Forza serraggio max Pmax (kN)	Massa di riferimento (g) Acciaio	Massa di riferimento (g) Acciaio inox	Prezzo unitario LFTMR	Prezzo unitario LFTMRF	Prezzo unitario LFTFRS
Filettate LFTMR LFTMRF / Maschiate LFTFRS	8	30 40 50	100	80~120	8	12	16	19	10	25	3	33	13	22	120	10	185	250			
	10	30 40 50 60	130	100~150	11	13.5	17.5	22	12	30	5	41	19	26	180	16	340	400			
	12	30 40 50 60													300	23	350	400			
	16	40 50 60	150	120~180	14	17	22	28	14	35		45	23	36	660	43	580	680			

Ordering Example: Codice componente - L - R
LFTM 8 - 30
LFTMF 8
LFTMRF 8 - 30 - 110
LFTFRS 8

Example

■Direzione del carico

①Tirare la leva verso l'alto per disinnestare le dentellature e sbloccarla.

②Portare la leva sbloccata nella posizione desiderata.

③Con la leva rilasciata, la molla di richiamo innesta automaticamente le dentellature bloccandola di nuovo.

■Leve di manovra

RoHS10

■Leve di manovra di sicurezza

RoHS10

Tipo: Leve di manovra	Tipo: Leve di manovra di sicurezza	Leva: M Materiale	Vite: M Materiale	Vite: S Trattamento superficie	Maniglia: M Materiale
TLDM	ALDM	EN 1.1191 Equiv.	EN 1.1191 Equiv.	Ossido nero	Resina fenolica

Leve di manovra
TLDM

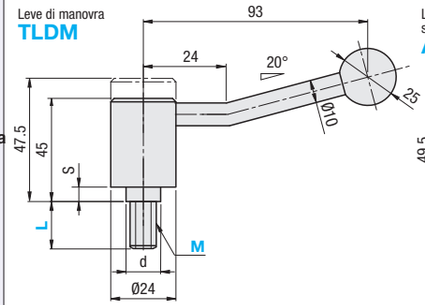

Leve di manovra di sicurezza
ALDM

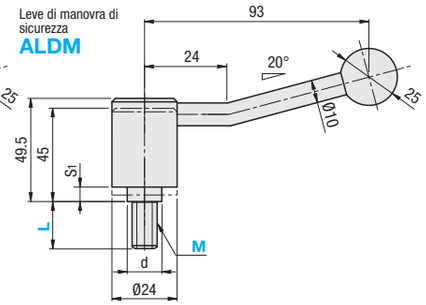

Codice componente Tipo	M	Selezione L	S	S1	d	Numero di dentelli	Carico max Fmax N	Forza serraggio max Pmax kN	Massa di riferimento (g)	Prezzo unitario TLDM	Prezzo unitario ALDM
TLDM ALDM	10	30 40 50	4	9	16	22	300	12	210		
	12	30 40 50 60					420	18	215		
	16	40 50 60	3	3	22		670	33	220		

Ordering Example: Codice componente - L
TLDM10 - 30

Example

■Leve di manovra di sicurezza

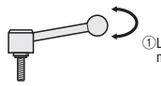

①La leva è sbloccata. Ruotare la leva nella posizione desiderata.

■Leve di manovra P.1147

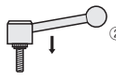

②Abbassando la leva, le dentellature si innestano e si bloccano.

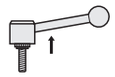

③Rilasciando la leva, la forza della molla disinnesta le dentellature e la leva si sblocca.

■Leve fisse

RoHS10

Tipo: Tipo maniglia	Tipo: Pomelli	Maniglia: M Materiale	Leva: M Materiale	Leva: S Trattamento superficie
LRGN	LBG	(Nero) Resina fenolica (Rosso) Resina melaminica	EN 1.0736 Equiv.	Cromatura opaca (Argento)
LRGB	LBGB			Ossido nero (Nero)
LRGNS	LBGS		EN 1.4305 Equiv.	-

Tipo maniglia
LRGN (Acciaio)
LRGB (Acciaio, nero)
LRGNS (Acciaio inox)

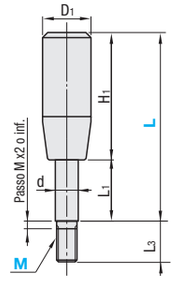

Pomelli
LBG (Acciaio)
LBGB (Acciaio, nero)
LBGS (Acciaio inox)

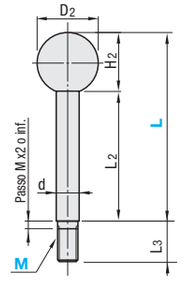

Codice componente Tipo	M (Fil. grossa)	L	Colore maniglia	L3	d	LRGN, LRGB, LRGNS D1	LRGN, LRGB, LRGNS H1	LRGN, LRGB, LRGNS L1	LBG, LBGB, LBGS D2	LBG, LBGB, LBGS H2	LBG, LBGB, LBGS L2	Massa di riferimento (g)	Prezzo unitario LRGN	Prezzo unitario LRGB	Prezzo unitario LRGNS	Prezzo unitario LBG	Prezzo unitario LBGB	Prezzo unitario LBGS
Tipo maniglia LRGN LRGB LRGNS	6	63	R (Rosso) B (Nero)	12	8	17	40	23	20	18	45	25						
		80						40			62	32						
		100						60			82	40						
	8	80		20	10	21	50	30	25	23	57	53						
		100						50			77	65						
		125						75			102	81						
Pomelli LBG LBGB LBGS	10	100		25	12	25	65	35	30	28	72	97						
		125						60			97	119						
		160						95			132	149						
	12	125		30	14	28	86	39	35	32	93	163						
		160						74			128	205						
		200						114			168	253						

Il colore della maniglia per LRGB e LBGB è solo nero.

Ordering Example: Codice componente - L - Colore maniglia
LBGS6 - 63 - R
LRGB8 - 100 - B