Tiranti
Cuscinetto incorporato

Caratteristiche: tiranti con cuscinetti integrati per supportare movimenti di rotazione.

Tipo		M Materiale		S Trattamento superficie	A Accessori	
Cuscinetto singolo	Cuscinetto doppio	Tiranti	Cuscinetto		Anello di sicurezza	Vite di fermo
LNBB	LNBWB	EN 1.1191 Equiv.	Acciaio	Ossido nero	Acciaio per molle	EN 1.4301 Equiv.
LNBM	LNBWM			Nichelatura chimica	EN 1.4301 Equiv.	
-	LNBWS	EN 1.4301 Equiv.	Acciaio inox	-		

* Il tipo con cuscinetto doppio non presenta vite di fermo.

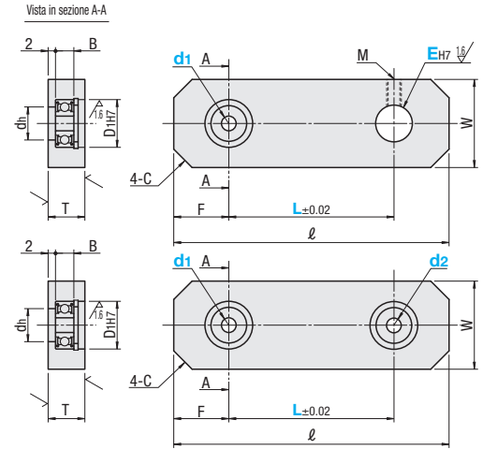

• Tolleranza dimensione T

T	10~16	19
	-0.3~0	-0.33~0

Precisione cuscinetto: JIS B 1514 Classe 0 Per i dettagli, vedere P.1-2239

Cuscinetto singolo

Codice componente Tipo	d1	EH7 Selezione	L Incrementi di 1mm	W	T	ℓ	F	C	Vite di serraggio M	N. cuscinetto	D1H7	Tolleranza	dh	B
LNBB LNBM	5	3 4 5 6 8	20~150	20	10	L+22	10	5	Quando EH7 è 3 ~ 6, M3 8 ~ 16, M4 18 ~ 25, M6	605ZZ	14	+0.018 0	10	5
	6	3 4 5 6 8 10	25~150		12	L+25	12			606ZZ	17		13	6
	8	3 4 5 6 8 10 12 13 14 15 16	30~150	29		L+32	14			608ZZ	22	+0.021 0	18	7
	10			34	16	L+36	17	8		6000ZZ	26		22	8
	12	3 4 5 6 8 10 12 13 14 15 16 18	35~200	36		L+40	18			6001ZZ	28		24	8
	15	3 4 5 6 8 10 12 13 14 15 16 18 20	40~200	40		L+44	20			6002ZZ	32	+0.025 0	28	9
	20	3 4 5 6 8 10 12 13 14 15 16 18 20 25	45~300	50	19	L+56	26	10		6004ZZ	42		36	12
	25		55~300	56		L+63	29			6005ZZ	47		41	12

Cuscinetto doppio

Codice componente Tipo	d1	d2 Selezione	L Incrementi di 1mm	W	T	ℓ	F	C
LNBWB LNBWM LNBWS	5	5	20~150	20	10	L+20	10	5
	6	5 6	25~150		12	L+24	12	
	8	5 6 8	30~150	29		L+28	14	
	10	5 6 8 10	30~150	34	16	L+34	17	8
	12	5 6 8 10 12	35~200	36		L+36	18	
	15	5 6 8 10 12 15	40~200	40		L+40	20	
	20	5 6 8 10 12 15 20	45~300	50	19	L+52	26	10
	25	5 6 8 10 12 15 20 25	55~300	56		L+58	29	

Dimensioni d1/d2

d1 d2	D1H7	dh	B	N. cuscinetto
5	14	10	5	605ZZ
6	17	13	6	606ZZ
8	22	18	7	608ZZ
10	26	22	8	6000ZZ
12	28	24	8	6001ZZ
15	32	28	9	6002ZZ
20	42	36	12	6004ZZ
25	47	41	12	6005ZZ

Ordering Example: Codice componente - E - d2 - L
LNBB12 - 16 - 150
LNBWS10 - 5 - 150

Example

• Fissa l'albero dal lato della vite di fermo e supporta rotazioni dal lato cuscinetto.

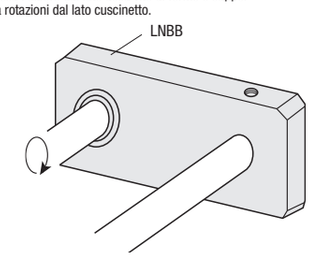

d1	Prezzo unitario									
	LNBB		LNBM		LNBWB		LNBWM		LNBWS	
	Min L ~ 100	L101 ~ Max L	Min L ~ 100	L101 ~ Max L	Min L ~ 100	L101 ~ Max L	Min L ~ 100	L101 ~ Max L	Min L ~ 100	L101 ~ Max L
5										
6										
8										
10										
12										
15										
20										
25										

Tiranti
Boccole senza olio a pressione

Caratteristiche: tiranti con boccole senza olio incorporate per prevenire abrasioni dovute alla rotazione.

Tipo		M Materiale		S Trattamento superficie	A Accessori
Boccola singola	Boccola doppia	Tiranti	Boccola		
-	LNMWB	EN 1.1191 Equiv.	Boccola senza olio	Ossido nero	Vite di fermo a esagono incassato (EN 1.4301 Equiv.)
-	LNMWM			Nichelatura chimica	
LNMS	LNMWS	EN 1.4301 Equiv.		-	

* Il tipo con cuscinetto doppio non presenta vite di fermo.

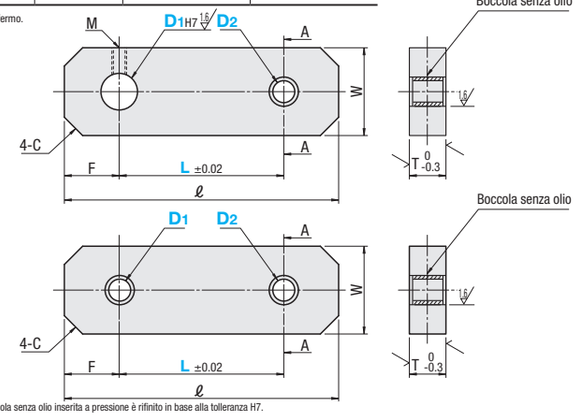

* Il diametro dell'alloggiamento per la parte della boccola senza olio inserita a pressione è rifinito in base alla tolleranza H7.

Codice componente Tipo	D1	Selezione D2	L Incrementi di 1mm	T	W	ℓ	F	C	Vite di serraggio M
Boccola singola LNMS	3	3 4	10~150	5	13	L+10	5	3	M3
	4	3 4	10~150						
	5	3 4 5	10~150		16	L+12	6		
	6	3 4 5 6	10~150			L+14			
	8	4 5 6 8	10~150	6	22	L+17	8		M4
	10	5 6 8	15~200			L+19	9	5	
	12	6 8	15~200		25	L+21	10		
	13	6 8 10 12 13	20~200			L+22			
	14	8 10 12 13 15	20~200	9	30	L+25	12		
	15	8 10 12 13 15	20~200		32				
	16	8 10 12 13 15	20~200					8	
	18	10 12 13 15 16 18	35~200	12	38	L+28	14		M6
	20	10 12 13 15 16 18 20	35~300			L+32	15		
	25	12 13 15 16 18 20 25	35~300		50	L+38	18		
Boccola doppia LNMWB LNMWM LNMWS	3	3	10~150	5	13	L+10	5	3	-
	4	3 4	10~150						
	5	3 4 5	10~150		16	L+12	6		
	6	3 4 5 6	10~150						
	8	4 5 6 8	15~150	6	22	L+16	8		
	10	5 6 8 10	15~150	9		L+18	9		
	12	6 8 10 12	20~200		25	L+20	10	5	
	13	6 8 10 12 13	20~200						
	15	8 10 12 13 15	20~200	12	32	L+24	12		
	16	8 10 12 13 15 16	20~200						
	18	10 12 13 15 16 18	35~200		38	L+28	14	8	
	20	10 12 13 15 16 18 20	35~300			L+30	15		
	25	12 13 15 16 18 20 25	35~300		50	L+36	18		

Ordering Example: Codice componente - D2 - L
LNMS10 - 6 - 70

D1	Prezzo unitario							
	LNMS		LNMWB		LNMWM		LNMWS	
	Min L ~ 100	L101 ~ Max L	Min L ~ 100	L101 ~ Max L	Min L ~ 100	L101 ~ Max L	Min L ~ 100	L101 ~ Max L
3								
4								
5								
6								
8								
10								
12								
13								
14			-	-	-	-	-	-
15								
16								
18								
20								
25								

Boccola senza olio

Boccola singola D1	D2	Boccola senza olio d (D.I.)	L (Lungh. compl.)
3, 4, 5, 6	3	3	4
	4	4	4
	5	5	4
	6	6	4
8, 10, 12	4	4	5
	5	5	5
	6	6	5
	8	8	5
13, 14, 15, 16	6	6	8
	8	8	8
	10	10	8
	12	12	8
	13	13	8
	15	15	8
18, 20, 25	10	10	10
	12	12	10
	13	13	10
	15	15	10
	16	16	10
	18	18	10
	20	20	10
	25	25	10

Boccola doppia D1	D2	Boccola senza olio (2 pz.) d (D.I.)	L (Lungh. compl.)
3, 4, 5 6	3	3	4
	4	4	4
	5	5	4
	6	6	4
8	4	4	5
	5	5	5
	6	6	5
	8	8	5
10, 12, 13, 15	5	5	8
	6	6	8
	8	8	8
	10	10	8
	12	12	8
	13	13	8
	15	15	10
16, 18 20, 25	8	8	10
	10	10	10
	12	12	10
	13	13	10
	15	15	10
	16	16	10
	18	18	10
	20	20	10
	25	25	10