# Pinze meccaniche -Parallele-

## -Corsa 3 · 4 mm, meccaniche-

Dati CAD

RoHS

### ACHKM3

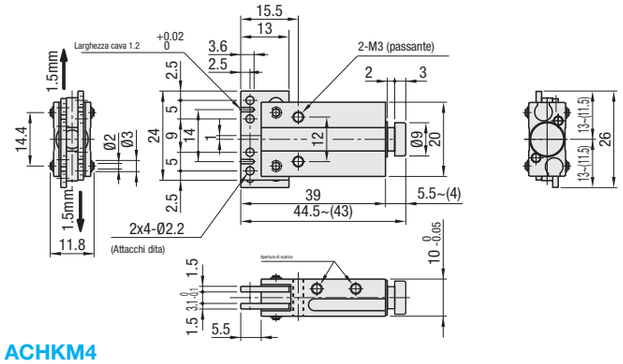


### ACHKM4

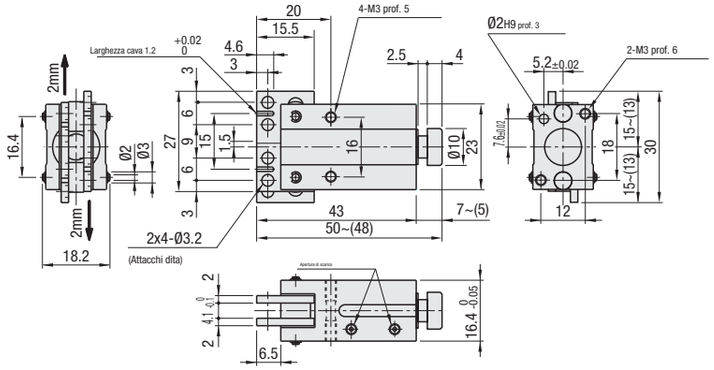


### ACHEM4

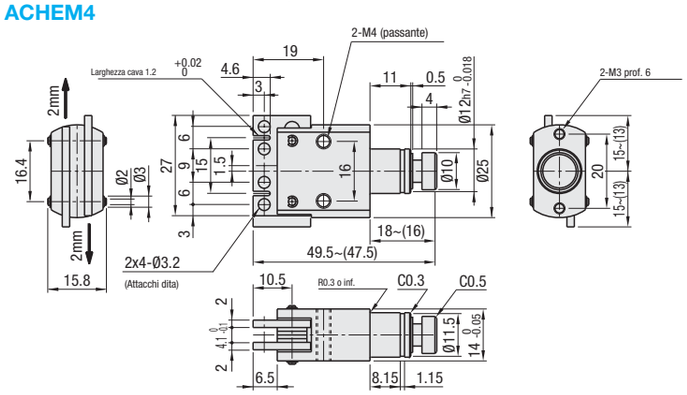


Il valori tra ( ) sono con la testa di spinta premuta.

| Nome componente | M Materiale | S Trattamento superficie |
|---|---|---|
| Corpo | EN AW-5056/AlMg5 | Anodizzato trasparente |
| Dita · Parti di attacco accessori | 1.1191/C45E | Nitrurazione |

| Codice componente | | Forza di tenuta effettiva (N) | Forze di rilascio in apertura/chiusura (N) | L max punto di presa (mm) | * Carico statico ammesso (N) | | Massa (g) | Prezzo unitario € |
|---|---|---|---|---|---|---|---|---|
| Tipo | Corsa | | | | F1 | F2 | | Q.tà 1~9 |
| ACHKM | 3 | 2.0 | 13 | 20 | 5 | 2.5 | 21 | 110,00 |
| | 4 | 4.0 | 16 | 30 | 10 | 5 | 41 | 118,00 |
| ACHEM | 4 | 3.2 | 16 | 25 | 10 | 5 | 34 | 104,00 |

Per ordini superiori ai valori indicati, richiedere un preventivo.

Esempio di ordine: Codice componente ACHKM3

Giorni consegna: 8 Giorni

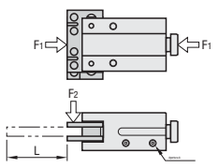


* I valori di carico statico ammesso sono solo di riferimento, non garantiti.
Le direzioni del carico statico ammesso sono indicate in F1 e F2 a sinistra.

### Specifiche

| | |
|---|---|
| Rapporto corsa | Pistone: Attacco dita; 1:2 |
| Velocità di esercizio (max) | 120CPM |



# Accessori per pinze pneumatiche

Dati CAD

### Accessori per pinze pneumatiche

| | Tipo | | M Materiale | S Trattamento superficie | A Accessori |
|---|---|---|---|---|---|
| | Con fori fil. femmina | Con fori passanti | | | |
| Selezionabili | ACHAT | - | 1.1191/ C45E | Tufftride® | Vite a esagono incassato 2: pz. |
| Configurabili | ACHATW | ACHATN | | Nichelatura chimica | Perno di posizionamento: 1 pz. |

Il perno di posizionamento è inserito a pressione nel relativo foro prima della spedizione.

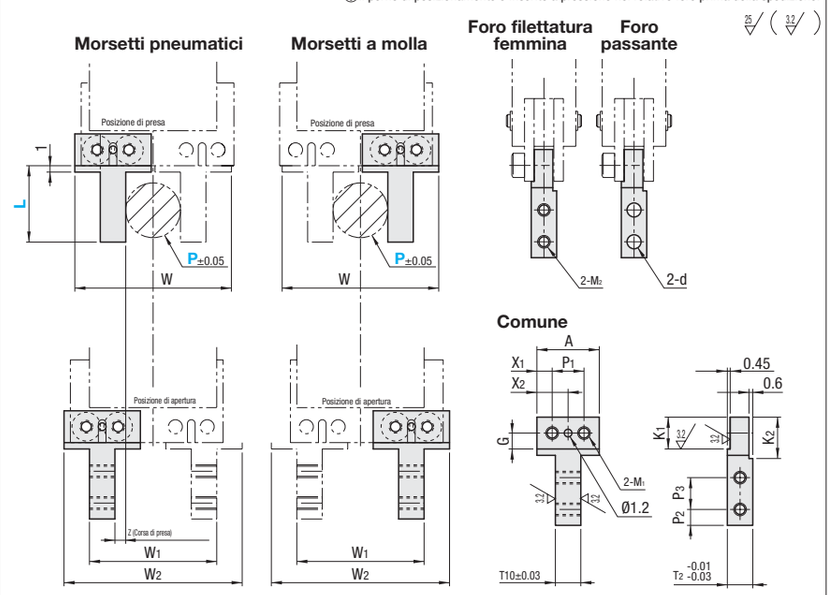


P indica i punti di presa sul pezzo.
La porta A riceve la mandata aria nel tipo ad azione singola, mentre per il tipo meccanico viene premuta la testa di spinta.
La tolleranza di chiusura è di 0.3mm su ciascun lato.
Per morsetti pneumatici e a molla, vedere la sezione inferiore di **P1353**
Il tipo configurabile può avere fori di centraggio sulle superfici delle estremità.

RoHS

### Dimensioni comuni

| Pinza (Nominale) | T1 | T2 | P1 | P2 | P3 | G | K1 | K2 | M1 | M2 | d |
|---|---|---|---|---|---|---|---|---|---|---|---|
| 4 (M) | 4 | 4 | 5 | 2.5 | 5 | 2.5 | 5 | 6.5 | M2 | M2 | 2.4 |
| 6 (M) | 5.2 | 5 | 6 | 3 | 5.7 | 3 | 5.5 | 6.7 | M3 | M2.5 | 2.9 |

### Selezionabili

| Codice componente | | L | P | W | W1 | W2 | Z | A | X1 | X2 | Pinze applicabili | Prezzo unitario € |
|---|---|---|---|---|---|---|---|---|---|---|---|---|
| Tipo | Pinza (Nominale) | | | | | | | | | | | Kit di 1~4 pz. (2 pz. per kit) |
| Con fori filettatura femmina ACHAT | 4 | 12 | 8.6 | 22.4 | 20 | 25.8 | 1.7 | 9.8 | 2.4 | 4.9 | ACHK4-_ | 20,00 |
| | | | | | 19 | 24.8 | 1.2 | | | | ACHKM3 | |
| | 6 | 14 | 7.4 | 24.4 | 23.2 | 29.8 | 2.7 | 11.8 | 2.9 | 5.9 | ACHK6-_ | 20,00 |
| | | | | | 21.2 | 27.8 | 1.7 | | | | ACHKM4 ACHEM4 | |

Prezzo unitario € è il prezzo per kit (entrambi i lati).

Per ordini superiori ai valori indicati, richiedere un preventivo.

### Configurabili

| Codice componente | | L Incrementi di 1mm | Selezione P | W | W1 | W2 | Z | A | X1 | X2 | Pinze applicabili | Prezzo unitario € |
|---|---|---|---|---|---|---|---|---|---|---|---|---|
| Tipo | Pinza (Nominale) | | | | | | | | | | | Kit di 1~4 pz. (2 pz. per kit) |
| Filettatura femmina Tipo foro ACHATW | 4 | 12~18 | 0.6 8.6 16.6 | 24.6 | P+11.4 | 28 | 1.7 | 12 | 3.5 | 6 | ACHK4-_ ACHE4-N | 38,00 |
| | 4M | | | | P+10.4 | 27 | 1.2 | | | | ACHKM3 | |
| Con fori passanti ACHATN | 6 | 14~25 | 0.6 7.4 14.2 | 24.6 | P+15.8 | 30 | 2.7 | 12 | 3 | 6 | ACHK6-_ ACHE6-N | 38,00 |
| | 6M | | | | P+13.8 | 28 | 1.7 | | | | ACHKM4 ACHEM4 | |

Prezzo unitario € è il prezzo per kit (entrambi i lati). 4M e 6M per il tipo con morsetto a molla.

Per ordini superiori ai valori indicati, richiedere un preventivo.

Esempio di ordine: Codice componente - L - P

ACHAT4 / ACHATN4 - L13 - P8.6

Giorni consegna
Selezionabili: 8 Giorni
Configurabili: 10 Giorni

Esempio
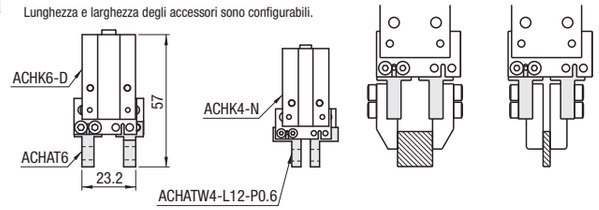
Lunghezza e larghezza degli accessori sono configurabili.